SOCAH HYDRAULIQUE

Vérins hydrauliques multi-expansions

Choix du vérin

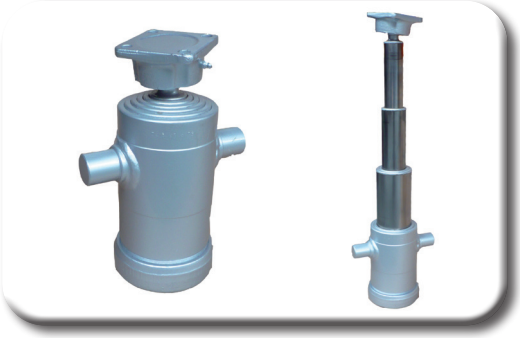

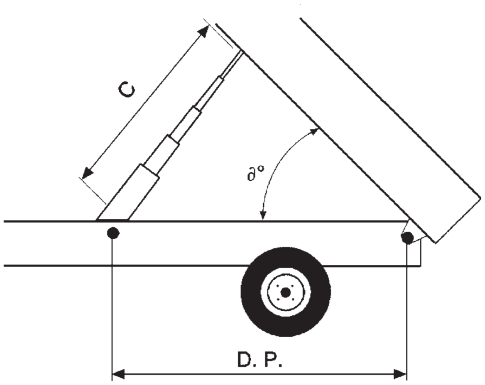

En fonction du poids à soulever, déterminer la force de poussée du vérin R exprimée en tonne.
En fonction de l'angle d'inclinaison (a°) de la benne, déterminer la course.

DP	C (mm)			
	45°	50°	55°	60°
mm				
800	610	675	740	800
900	690	760	830	900
1000	765	845	925	1000
1200	920	1015	1110	1200
1400	1070	1185	1295	1400
1600	1225	1350	1480	1600
1800	1380	1520	1660	1800
2000	1530	1690	1850	2000
2200	1685	1860	2030	2200
2400	1835	2030	2215	2400
2600	1990	2195	2400	2600
2800	2140	2365	2585	2800
3000	2295	2535	2770	3000
3200	2450	2700	2995	3200
3400	2600	2875	3140	3400

D.P. = Distance entre le pivot du vérin et le pivot de basculement
a = Inclinaison de la benne
C = course du vérin

CAPACITE DE CHARGE EN FONCTION DE LA PRESSION
APPLICATION VERTICALE DU VERIN

C en mm

PRESSION	Ø 46	Ø 61	Ø 68	Ø 76	Ø 88	Ø 91	Ø 107	Ø 126	Ø 145	Ø 165
mm										
100 bar	1,6 T	2,9 T	3,6 T	4,5 T	6 T	6,5 T	8,9 T	12,4 T	16,5 T	21,3 T
125 bar	2 T	3,6 T	4,5 T	5,6 T	7,6 T	8,1 T	11,2 T	15,5 T	20,6 T	26,7 T
160 bar	2,6 T	4,6 T	5,8 T	7,2 T	9,7 T	10,4 T	14,3 T	19,9 T	26,4 T	34,2 T
180 bar			6,5 T		10,9 T		16,1 T	22,4 T	29,7 T	38,4 T

$$R = \frac{Ct \times (L/2 - I)}{D}$$

R = Capacité de charge du vérin
L = Longueur de la benne
I = Longueur du porte-à-faux
Ct = Charge utile + poids de la benne
D = Longueur entre le pivot de basculement et les articulations du vérin

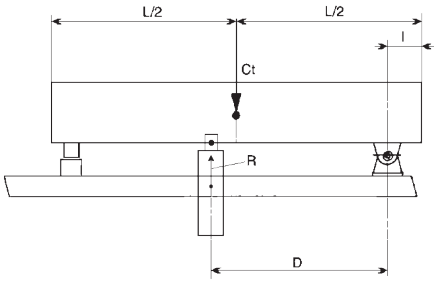

Choix du vérin

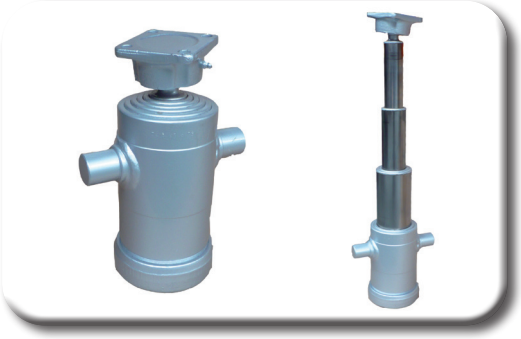

R = Capacité de charge du vérin
Rx = Force horizontale sur l'axe
Ry = Force verticale utile
L = Longueur de la benne
l = Longueur du porte-à-faux
Ct = Charge utile + poids de la benne
D = Longueur entre le pivot de basculement et les articulations du vérin
V = Distance axiale des fixations du vérin
H = Distance verticale des fixations du vérin
P = Distance horizontale des fixations du vérin

L'inclinaison du vérin ne doit pas être supérieur à 30°
Le vérin peut être placé jusqu'à 100 mm en avant ou en arrière du centre de gravité

$$R = \left(\frac{L}{2} - 1\right) \times \frac{Ct \times V}{D \times H} \qquad Rx = R \times \frac{P}{V}$$

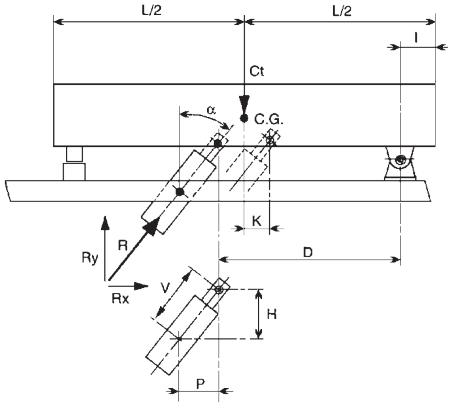

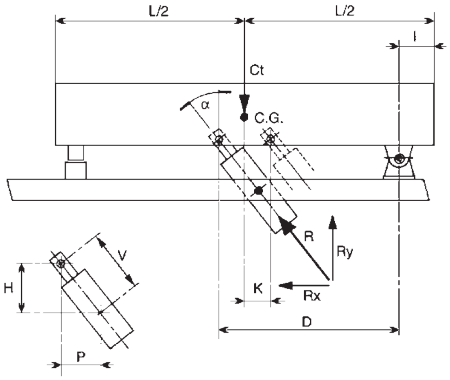

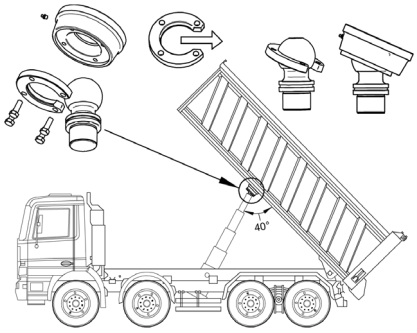

Pour obtenir un angle de bennage de 40°, les rotules Ø73 et Ø92 doivent être soudées avec l'ouverture de l'anneau orienté vers l'arrière de la benne.
Pour le montage en sécurité, nous recommandons l'utilisation de *Loctite 243* sur les vis de serrage.

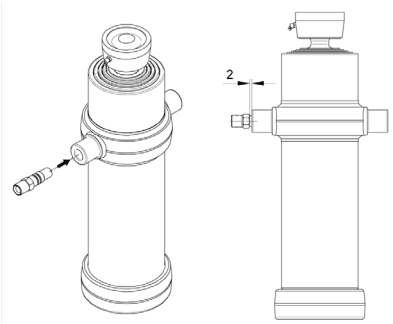

Introduire le raccord tournant dans le moyeu, visser en laissant 2 mm de sorte que le raccord puisse tourner régulièrement pendant le bennage.

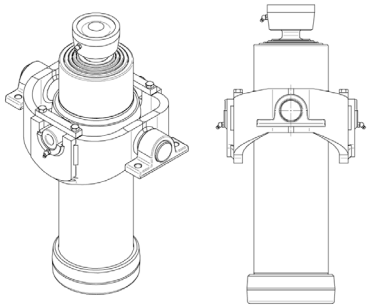

Nous recommandons l'utilisation de berceaux d'origine SOCAH et paliers avec graisseurs d'origine DNB

Z.I. du Plessis Beucher - Rue de la croix Guillemet - 35220 CHÂTEAUBOURG - France
Tél : 02 99 00 84 00 - email : contact@socah-hydraulique.fr - Web : www.socah-hydraulique.fr

Caractéristiques techniques et sécurité

➢ Matériaux

Les vérins de benne sont fabriqués avec un tube laminé sans soudure en :
E470 EN10297-1 Rm=650 N/mm2 Rs=470 N/mm2
C45 EN10083 Rm=630 N/mm2 Rs=370 N/mm2
Culot et assises sphériques en acier matricé
S355J2G3 UNI 10025 Rm=510 N/mm2
S355JR UNI 10025 Rm=510 N/mm2

➢ Expansions

Le traitement de nitruration saline par « procédé TENIFER TF1 degussa » permet aux expansions de coulisser sans coussinets en bronze ni anneaux de guidage, les surfaces de glissement étant très résistantes à l'usure grâce à une dureté superficielle élevée égale à HV-5/12 = 500-550.
De plus, cette technique leur donne une résistance mécanique aux extrémités remarquablement plus élevée que la résistance standard existant dans le commerce en éliminant tout problème de déformation. En outre, ce procédé permet d'obtenir un guidage majeur en longueur et la possibilité de faire travailler le vérin jusqu'au bout avec une pression maximum.

➢ Superficies

Les superficies externes des expansions subissent une première phase de rectification et successivement un rodage, obtenant un niveau de rugosité égal à 0.10 - 0.25 µm.

➢ Joints

Matériel : polyuréthane
Pression max. 400 kg/cm2 (395 bar)
Température de -40 à +110 °C
Vitesse maxi 0.5 m/s
Fluides hydrauliques et lubrifiants à base minérale

➢ Vérification

Tous les vérins subissent une vérification fonctionnelle finale avec pression hydraulique égale à 240 kg/cm2 (235 bar)
Vérins du diamètre 240 et plus sont vérifiés à 205 kg/cm2 (200 bar)

➢ Normes

Tous les produits sont projetés selon les normes standard internationales CNR-UNI 10011 considérées à un coefficient de sécurité Ks = 1.5.

Précautions pour un montage correct

➢ Pendant le montage du vérin, protéger les expansions contre les projections de soudure, de peinture et autres corps étrangers.

➢ Pendant la peinture, il faut protéger la partie supérieure des expansions à l'aide d'un ruban adhésif ou autre afin d'éviter que la peinture pénètre dans les expansions et cause des dommages aux joints.

➢ Sur le circuit hydraulique, installer un limiteur de pression taré à 200 bar.

➢ Nettoyer le réservoir et les tuyaux, installer des filtres adaptés. Bien vérifier l'installation avant utilisation.

➢ En position de repos, la benne ne doit jamais s'appuyer sur le vérin (laisser un espace de 20 mm)

➢ Contrôler que durant le fonctionnement, le vérin ne soit pas entravé par d'autres composants de la benne et vérifier l'angle du siège sphérique.

➢ Eviter de nettoyer les vérins avec un nettoyeur haute pression

➢ Utiliser des huiles hydrauliques et des lubrifiants à base minérale avec viscosité de 10 à 46 cSt à 50°C. Pour une seule viscosité, nous recommandons une base minérale avec indice élevé ISO32, Mobil, Shell, Valvoline, Bechem

➢ Viscosité recommandée :

- ISO22 pour basse température
- ISO32 pour température moyenne
- ISO46 pour haute température

➢ Nous recommandons l'utilisation de paliers avec graisseurs et berceaux

Règles de sécurité importantes

➢ Ne pas dépasser la pression maximale de service

➢ Charger selon les limites maximales de capacité

➢ Répartir le chargement uniformément

➢ Benner seulement sur un terrain plat

➢ Benner seulement lorsque le véhicule est à l'arrêt

➢ Benner seulement s'il n'y a pas de personnes ou obstacles autour

➢ Si la benne monte de façon irrégulière , il faut le faire descendre tout de suite et en trouver la cause

➢ Ne pas déplacer le véhicule pour faciliter le déchargement des matériaux

➢ Repartir seulement si la benne est au repos

➢ Toujours vérifier la pression des pneus

➢ Ne jamais travailler sous une benne basculante à moins de respecter l'ensemble des règles de sécurité

➢ Ne pas altérer la soupape d'arrêt ou le réglage des dispositifs de fin de course

➢ Nous recommandons d'utiliser le raccord avec clapet parachute qui permet le blocage de la benne au cas où le tuyau de l'huile serait endommagé ou cassé

➢ Attention ! La non-observation de ces règles annule immédiatement la garantie du vérin.

Articulation supérieure - 2 expansions - série légère

P maxi de service : 220 bar - Poids total basculable : 3,5 tonnes à 180 bar

Type F (Perçage)

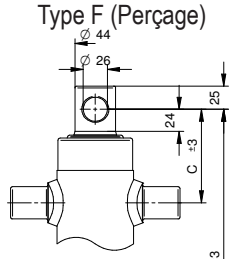

Type S (Sphère)

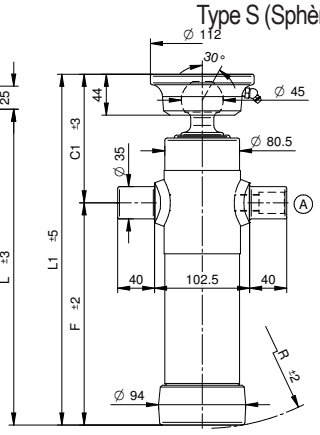

Préciser F ou S à la référence (perçage ou sphère) en fonction de votre besoin.

STANDARD

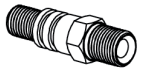

408.NIP.07000 1/2" gas

OPTIONS

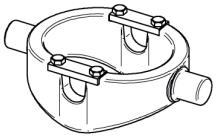

406.00CULLA1 + 408.00SUP.0351

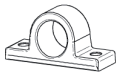

408.00SUP.0351

404.045.10010

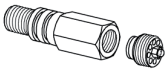

408.NIP.717201 3/8" gas
408.NIP.71730 1/2" gas

Course	Ø Expansions Tonnage		C	C1	F	L	L1	R	L. expansion	Poids F	Poids S	Volume d'huile	Référence	
mm	Ø 46 2,9 t.	Ø 61 5,2 t.	mm							Kg		Litre		S (sphère) F (perçage)
455	•	•	102	141	239	341	380	245	300	12,5	14,5		405.020.2020	S ou F
525	•	•	102	141	274	376	415	280	335	14	15,5		405.020.2021	S ou F
595	•	•	102	141	309	411	450	315	370	15	17		405.020.2022	S ou F
695	•	•	102	141	359	462	500	365	420	16,5	18,5		405.020.2023	S ou F
795	•	•	102	141	409	511	550	413	470	18	20		405.020.2024	S ou F
895	•	•	102	141	459	561	600	465	520	20	21,5		405.020.2025	S ou F
995	•	•	102	141	509	611	650	515	570	21,5	23,5		405.020.2026	S ou F

P maxi de service : 220 bar - Poids total basculable : 6 tonnes à 180 bar

Type F (Perçage)

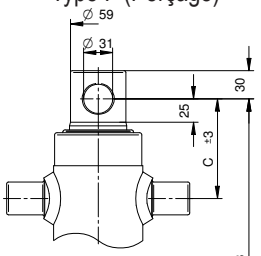

Type S (Sphère)

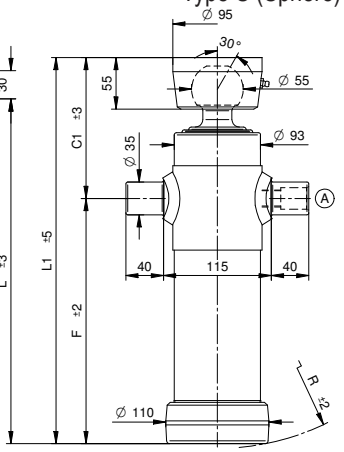

Préciser F ou S à la référence (perçage ou sphère) en fonction de votre besoin.

STANDARD

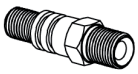

408.NIP.07000 1/2" gas

OPTIONS

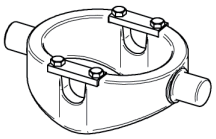

406.00CULLA1 + 408.00SUP.0351

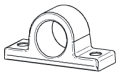

408.00SUP.0351

404.055.10010Z

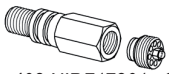

408.NIP.717201 3/8" gas
408.NIP.71730 1/2" gas

Course	Ø Expansions		C	C1	F	L	L1	R	L. expansion	Poids F	Poids S	Volume d'huile	Référence	
mm	Ø 61 5,2 t.	Ø 76 8,1 t.	mm							Kg		Litre		S (sphère) F (perçage)
495	•	•	108	152	260	368	412	268	320	18	20	2	405.020.3021	S ou F
595	•	•	108	152	310	418	462	315	370	20	22	2,5	405.020.3022	S ou F
695	•	•	108	152	360	468	512	365	420	22,5	24	3	405.020.3023	S ou F
795	•	•	108	152	410	518	562	415	470	25	26,5	3,5	405.020.3024	S ou F
895	•	•	108	152	460	568	612	467	520	27	29	4	405.020.3025	S ou F
995	•	•	108	152	510	618	662	520	570	29	31	4,5	405.020.3026	S ou F

Z.I. du Plessis Beucher - Rue de la croix Guillemet - 35220 CHÂTEAUBOURG - France
Tél : 02 99 00 84 00 - email : contact@socah-hydraulique.fr - Web : www.socah-hydraulique.fr

Articulation supérieure - 2 expansions - série lourde

P maxi de service : 220 bar - Poids total basculable : 9 tonnes à 180 bar

Type F (Perçage) — Type S (Sphère)

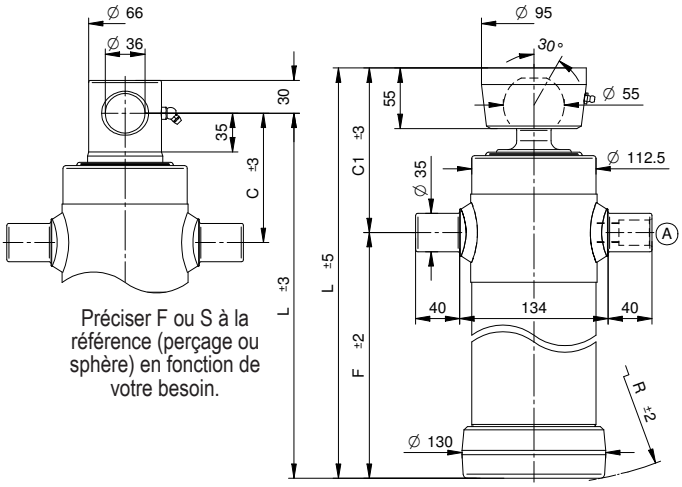

Préciser F ou S à la référence (perçage ou sphère) en fonction de votre besoin.

STANDARD

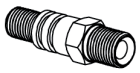

408.NIP.07000 1/2" gas

OPTIONS

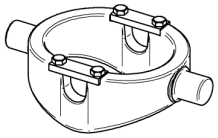

406.00CULLA2 + 408.00SUP.0401

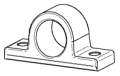

408.00SUP.0351

404.055.10010Z

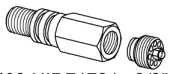

408.NIP.71721 3/8" gas
408.NIP.71730 1/2" gas

Course	Ø Expansions Tonnage		C	C1	F	L	L1	R	L. expansion	Poids F	Poids S	Volume d'huile	Référence	
mm	Ø 68 6,5 t.	Ø 88 10,9 t.	mm							Kg		Litre		S (sphère) F (perçage)
590	•	•	122	154	313	435	467	320	370	30	31,5	3	406.020.4021	S ou F
690	•	•	122	154	363	485	517	370	420	33,5	35	4	406.020.4022	S ou F
790	•	•	122	154	413	535	567	420	470	37	38	4,5	406.020.4024	S ou F
890	•	•	122	154	463	585	617	470	520	40,5	41,5	5	406.020.4025	S ou F

P maxi de service : 220 bar - Poids total basculable : 13 tonnes à 180 bar

Type F (Perçage) — Type S (Sphère)

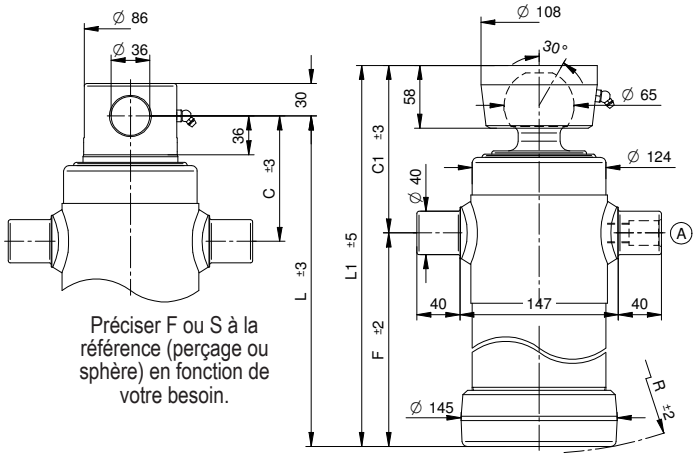

Préciser F ou S à la référence (perçage ou sphère) en fonction de votre besoin.

STANDARD

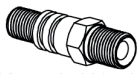

408.NIP.07000 1/2" gas

OPTIONS

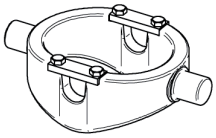

406.00CULLA3 + 408.00SUP.0401

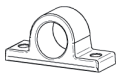

408.00SUP.0401

408.00SUP.040A

404.065.10010

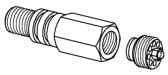

408.NIP.71721 3/8" gas
408.NIP.71730 1/2" gas

Course	Ø Expansions Tonnage		C	C1	F	L	L1	R	L. expansion	Poids F	Poids S	Volume d'huile	Référence	
mm	Ø 88 10,9 t.	Ø 107 16,1 t.	mm							Kg		Litre		S (sphère) F (perçage)
690	•	•	118	157	364	482	521	373	420	32	33	5,8	406.020.4023	S ou F
890	•	•	118	157	464	582	621	472	520	37,5	38,5	7,5	406.020.4026	S ou F
1030	•	•	148	187	534	682	721	570	620	43,5	44,5	9	406.020.4027	S ou F
1190	•	•	148	187	614	762	801	650	700	48	49	10,5	406.020.4028	S ou F
1390	•	•	148	187	714	862	901	750	800	54	54,5	12	406.020.4029	S ou F

SOCAH HYDRAULIQUE
Z.I. du Plessis Beucher - Rue de la croix Guillemet - 35220 CHÂTEAUBOURG - France
Tél : 02 99 00 84 00 - email : contact@socah-hydraulique.fr - Web : www.socah-hydraulique.fr

Articulation supérieure - 3 expansions - série légère

P maxi de service : 220 bar - Poids total basculable : 5 tonnes à 180 bar

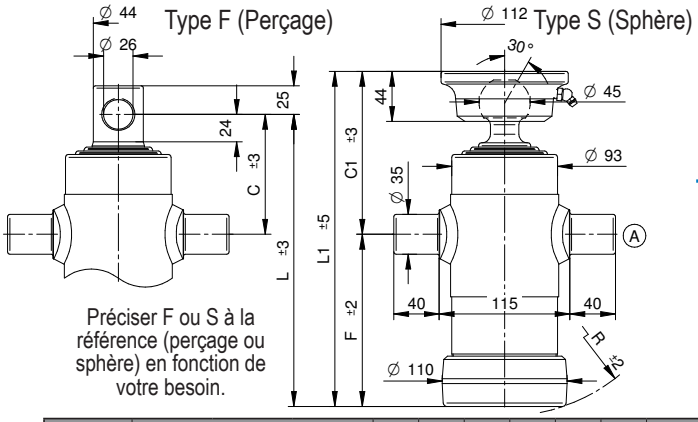

Préciser F ou S à la référence (perçage ou sphère) en fonction de votre besoin.

STANDARD

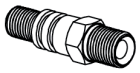

408.NIP.07000 1/2" gas

OPTIONS

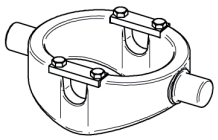

406.00CULLA1 + 408.00SUP.0351

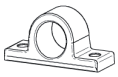

408.00SUP.0351

404.045.10010

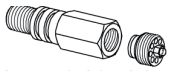

408.NIP.71721 3/8" gas
408.NIP.71730 1/2" gas

Course	Ø Expansions Tonnage			C	C1	F	L	L1	R	L. expansion	Poids		Volume d'huile	Référence	
											F	S			
mm	Ø 46 2,9 t.	Ø 61 5,2 t.	Ø 76 8,1 t.	mm							Kg		Litre		S (sphère) F (perçage)
410	•	•	•	106	144	150	256	294	160	210	12	14	1,5	405.030.2030	S ou F
500	•	•	•	106	144	180	286	324	190	240	13,5	15	1,8	405.030.2031	S ou F
590	•	•	•	106	144	210	316	354	220	270	14,5	16,5	2	405.030.2032	S ou F
680	•	•	•	106	144	240	346	384	250	300	16	17,5	2,5	405.030.2033	S ou F
785	•	•	•	106	144	275	381	419	280	335	17	19	2,8	405.030.2034	S ou F
890	•	•	•	106	144	310	416	454	315	370	18,5	20,5	3,2	405.030.2035	S ou F
1040	•	•	•	106	144	360	466	504	365	420	21	23	3,8	405.030.2036	S ou F
1280	•	•	•	106	144	440	546	584	445	500	24	26	4,5	405.030.2037	S ou F
1490	•	•	•	106	144	510	616	654	515	570	27	29	5,5	405.030.2038	S ou F

P maxi de service : 220 bar - Poids total basculable : 8 tonnes à 180 bar

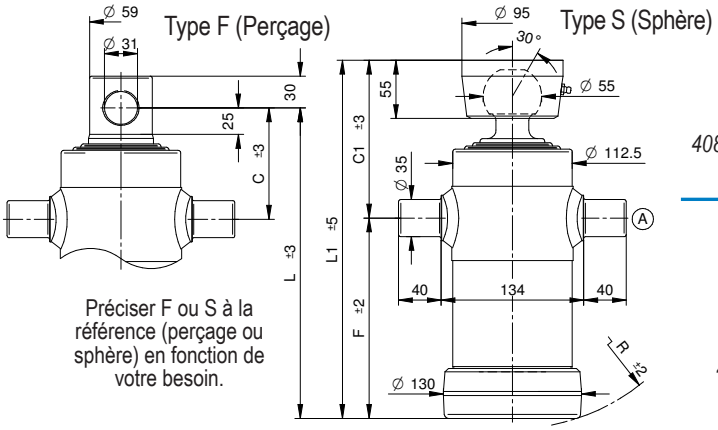

Préciser F ou S à la référence (perçage ou sphère) en fonction de votre besoin.

STANDARD

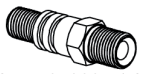

408.NIP.07000 1/2" gas

OPTIONS

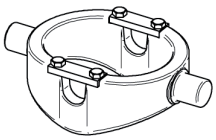

406.00CULLA2 + 408.00SUP.0401

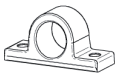

408.00SUP.0351

404.055.10010Z

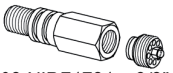

408.NIP.71721 3/8" gas
408.NIP.71730 1/2" gas

Course	Ø Expansions Tonnage			C	C1	F	L	L1	R	L. expansion	Poids		Volume d'huile	Référence	
											F	S			
mm	Ø 61 5,2 t.	Ø 76 8,1 t.	Ø 91 11,7 t.	mm							Kg		Litre		S (sphère) F (perçage)
500	•	•	•	106	150	188	294	338	200	240	20	21,5	2,5	405.030.3030	S ou F
590	•	•	•	106	150	218	324	368	230	270	22	23,5	3	405.030.3031	S ou F
680	•	•	•	106	150	248	354	398	260	300	24	25,5	3,5	405.030.3032	S ou F
785	•	•	•	112	156	278	390	434	290	335	26	27,5	4	405.030.3033	S ou F
890	•	•	•	112	156	313	425	469	325	370	28	30	4,5	405.030.3034	S ou F
1040	•	•	•	112	156	263	475	519	375	420	31	33	5,5	405.030.3035	S ou F
1280	•	•	•	112	156	443	555	599	450	500	36,5	38	6,5	405.030.3036	S ou F
1490	•	•	•	112	156	513	625	669	520	570	41	42,5	8	405.030.3037	S ou F

Z.I. du Plessis Beucher - Rue de la croix Guillemet - 35220 CHÂTEAUBOURG - France
Tél : 02 99 00 84 00 - email : contact@socah-hydraulique.fr - Web : www.socah-hydraulique.fr

Articulation supérieure - 3 expansions - série lourde

P maxi de service : 220 bar - Poids total basculable : 11 tonnes à 180 bar

Type F (Perçage) — Type S (Sphère)

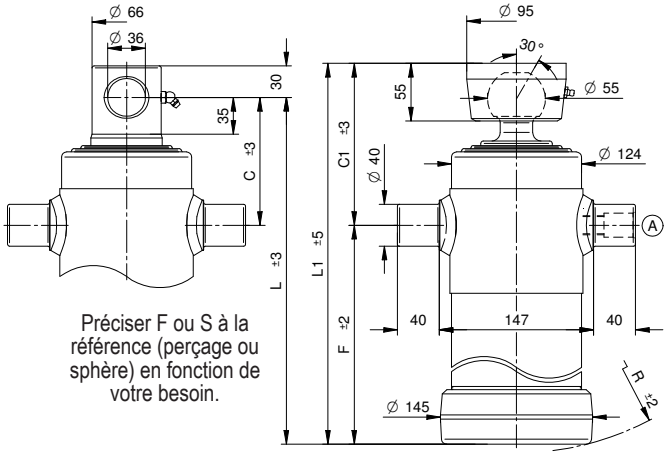

Préciser F ou S à la référence (perçage ou sphère) en fonction de votre besoin.

STANDARD

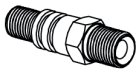

408.NIP.07000 1/2" gas

OPTIONS

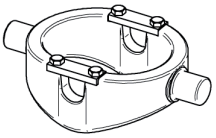

406.00CULLA3 + 408.00SUP.0401

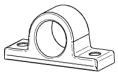

408.00SUP.0401

404.055.10010Z

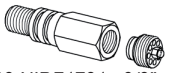

408.NIP.71721 3/8" gas
408.NIP.71730 1/2" gas

408.00SUP.040A

Course	Ø Expansions Tonnage			C	C1	F	L	L1	R	L. expansion	Poids F	Poids S	Volume d'huile	Référence	
mm	Ø 68 6,5 t.	Ø 88 10,9 t.	Ø 107 16,1 t.	mm							Kg		Litre		S (sphère) F (perçage)
740	•	•	•	126	158	264	390	422	271	320	31,5	33	5	406.030.4031	S ou F
780	•	•	•	126	158	279	405	437	290	335	33	34	5,5	406.030.4032	S ou F
890	•	•	•	126	158	314	440	472	325	370	35,5	37	6	406.030.4033	S ou F
1040	•	•	•	126	158	364	490	522	372	420	39,5	41	7	406.030.4034	S ou F
1280	•	•	•	126	158	444	570	602	450	500	45,5	47	9	406.030.4035	S ou F
1490	•	•	•	126	158	514	640	672	520	570	51	52,5	10	406.030.4037	S ou F
2090	•	•	•	156	187	714	870	901	720	720	69,5	71	15	406.030.4030	S ou F

P maxi de service : 220 bar - Poids total basculable : 16 tonnes à 180 bar

Type F (Perçage) — Type S (Sphère)

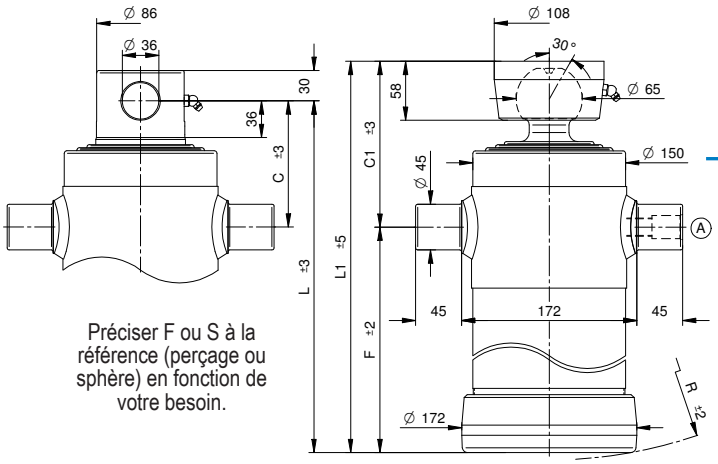

Préciser F ou S à la référence (perçage ou sphère) en fonction de votre besoin.

STANDARD

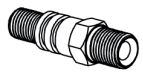

408.NIP.07000 1/2" gas

OPTIONS

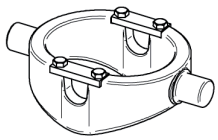

406.00CULLA4 + 408.I0SUP.050

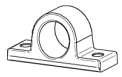

408.00SUP.0451

404.065.10010

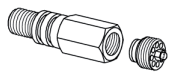

408.NIP.71721 3/8" gas
408.NIP.71730 1/2" gas

408.00SUP.045A

Course	Ø Expansions Tonnage			C	C1	F	L	L1	R	L. expansion	Poids F	Poids S	Volume d'huile	Référence	
mm	Ø 88 10,9 t.	Ø 107 16,1 t.	Ø 126 22,4 t.	mm							Kg		Litre		S (sphère) F (perçage)
910	•	•	•	128	166	322	450	488	333	380	46	47	9	406.030.4001	S ou F
1270	•	•	•	128	166	442	570	608	455	500	57	58	13	406.030.4036	S ou F
1480	•	•	•	128	166	512	640	678	525	570	63	64	15	406.030.4038	S ou F
2090	•	•	•	152	192	717	869	909	725	800	85	86	22	406.030.4040	S ou F

SOCAH HYDRAULIQUE
Z.I. du Plessis Beucher - Rue de la croix Guillemet - 35220 CHÂTEAUBOURG - France
Tél : 02 99 00 84 00 - email : contact@socah-hydraulique.fr - Web : www.socah-hydraulique.fr

Articulation supérieure - 4 expansions - série légère

P maxi de service : 200 bar - Poids total basculable : 7 tonnes à 180 bar

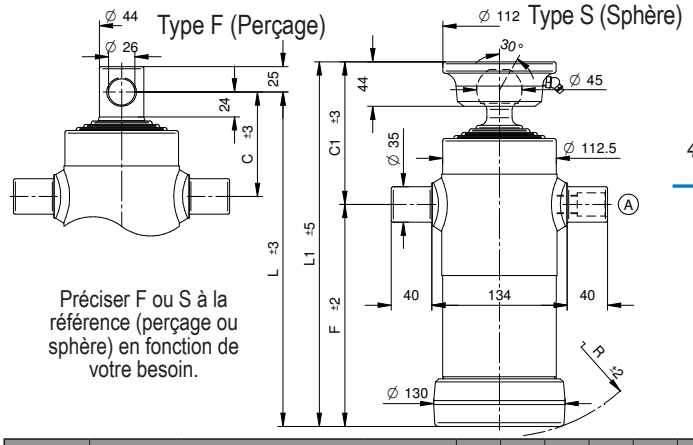

Préciser F ou S à la référence (perçage ou sphère) en fonction de votre besoin.

STANDARD

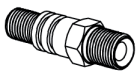

408.NIP.07000 1/2" gas

OPTIONS

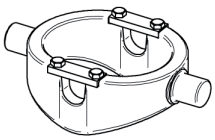

406.00CULLA2 + 408.00SUP.0401

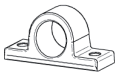

408.00SUP.0351

404.045.10010

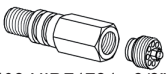

408.NIP.71721 3/8" gas
408.NIP.71730 1/2 gas

Course	Ø Expansions Tonnage				C	C1	F	L	L1	R	L. expansion	Poids F	Poids S	Volume d'huile	Référence	
mm	Ø 46 2,9 t.	Ø 61 5,2 t.	Ø 76 8,1 t.	Ø 91 11,7 t.	mm							Kg		Litre		S (sphère) F (perçage)
485	•	•	•	•	105	143	128	233	271	148	180	15	16,5	2	405.040.3060	S ou F
585	•	•	•	•	105	143	168	273	311	182	220	17,5	19	2,5	405.040.3061	S ou F
665	•	•	•	•	105	143	188	293	331	200	240	18,5	20,5	3	405.040.3062	S ou F
785	•	•	•	•	105	143	218	323	361	230	270	20,5	22,5	3,5	405.040.3063	S ou F
905	•	•	•	•	105	143	248	353	391	260	300	22,5	24,5	4	405.040.3064	S ou F
1045	•	•	•	•	110	148	278	388	426	290	335	24,5	26,5	4,5	405.040.3065	S ou F
1185	•	•	•	•	110	148	313	423	461	325	370	26,5	28,5	5	405.040.3066	S ou F
138	•	•	•	•	110	148	363	473	511	370	420	29,5	31,5	6	405.040.3067	S ou F
1705	•	•	•	•	110	148	443	533	591	450	500	34,5	36	7,5	405.040.3068	S ou F
1985	•	•	•	•	110	148	513	623	661	520	570	38,5	40,5	9	405.040.3069	S ou F

P maxi de service : 200 bar - Poids total basculable : 10 tonnes à 180 bar

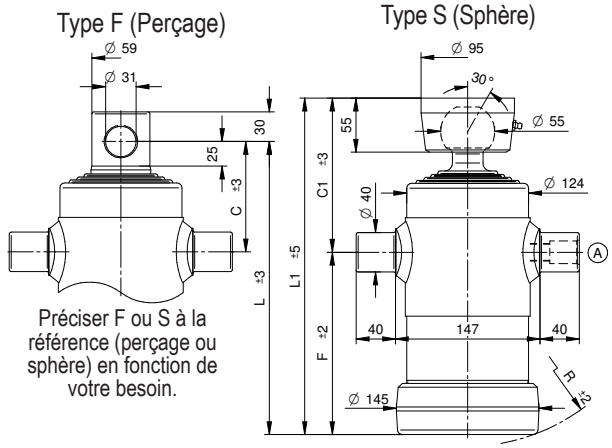

Préciser F ou S à la référence (perçage ou sphère) en fonction de votre besoin.

STANDARD

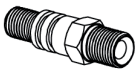

408.NIP.07000 1/2" gas

OPTIONS

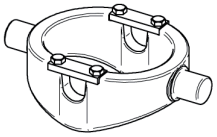

406.00CULLA3 + 408.00SUP.0401

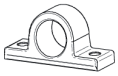

408.00SUP.0401

408.00SUP.040A

404.055.10010Z

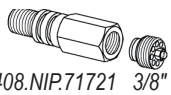

408.NIP.71721 3/8" gas
408.NIP.71730 1/2" gas

Course	Ø Expansions Tonnage				C	C1	F	L	L1	R	L. expansion	Poids F	Poids S	Volume d'huile	Référence	
mm	Ø 61 5,2 t.	Ø 76 8,1 t.	Ø 91 11,7 t.	Ø 107 16,1 t.	mm							Kg		Litre		S (sphère) F (perçage)
665	•	•	•	•	114	158	184	298	342	200	240	24	26	4	405.040.3041	S ou F
825	•	•	•	•	114	158	224	338	382	240	280	27	29	5	405.040.3042	S ou F
945	•	•	•	•	114	158	254	368	412	265	310	29	31	6	405.040.3043	S ou F
1045	•	•	•	•	114	158	279	393	436	290	335	31	33	6,5	405.040.3044	S ou F
1185	•	•	•	•	114	158	314	428	472	325	370	33,5	35	7,5	405.040.3045	S ou F
1285	•	•	•	•	114	158	339	453	497	350	395	35,5	37	8	405.040.3046	S ou F
1505	•	•	•	•	114	158	394	508	552	405	450	39,5	41	9,5	405.040.3047	S ou F
1705	•	•	•	•	114	158	444	558	602	450	500	43	45	11	405.040.3048	S ou F
1985	•	•	•	•	114	158	514	628	672	520	570	48	50	12,5	405.040.3049	S ou F

Articulation supérieure - 4 expansions - série lourde

P maxi de service : 220 bar - Poids total basculable : 14 tonnes à 180 bar

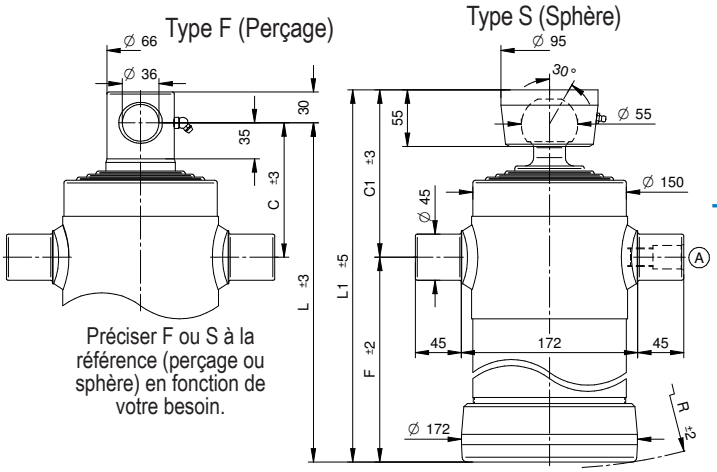

Préciser F ou S à la référence (perçage ou sphère) en fonction de votre besoin.

STANDARD

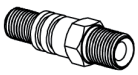

408.NIP.07000 1/2" gas

OPTIONS

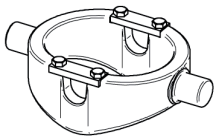

406.00CULLA4 + 408.I0SUP.050

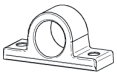

408.00SUP.0451

404.055.10010Z

408.00SUP.045A

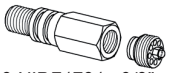

408.NIP.71721 3/8" gas
408.NIP.71730 1/2" gas

Course	Ø Expansions Tonnage				C	C1	F	L	L1	R	L. expansion	Poids		Volume d'huile	Référence	
												F	S			
mm	Ø 68 6,5 t.	Ø 88 10,9 t.	Ø 107 16,1 t.	Ø 126 22,4 t.	mm							Kg		Litre		S (sphère) F (perçage)
1975	•	•	•	•	133	165	512	645	677	523	570	74	75	17	406.040.4040	S ou F
1035	•	•	•	•	133	165	277	410	442	295	335	47	48,5	9	406.040.4041	S ou F
1215	•	•	•	•	133	165	322	487	455	340	380	52	53,5	10,5	406.040.4042	S ou F
1495	•	•	•	•	133	165	392	525	557	405	450	60	61,5	13	406.040.4043	S ou F
1695	•	•	•	•	133	165	442	575	607	455	500	66	67	14,5	406.040.4044	S ou F

P maxi de service : 220 bar - Poids total basculable : 20 tonnes à 180 bar

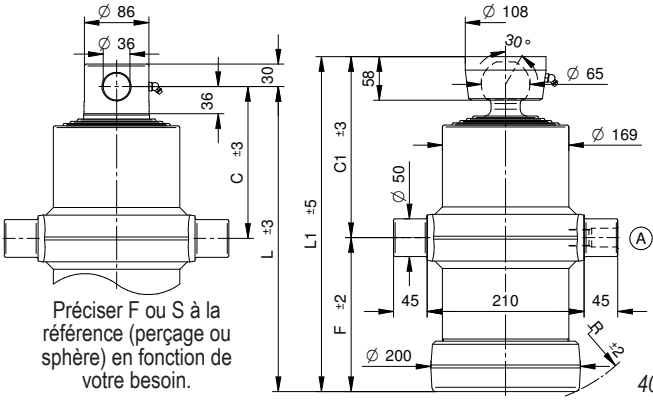

Préciser F ou S à la référence (perçage ou sphère) en fonction de votre besoin.

STANDARD

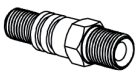

408.NIP.26100 3/4" gas

OPTIONS

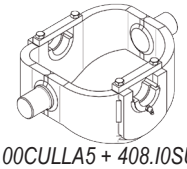

406.00CULLA5 + 408.I0SUP.050

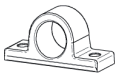

408.I0SUP.050

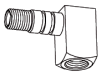

408.NIP.26320

404.065.10010

408.00SUP.050A

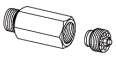

408.NIP.27230

408.NIP.71780 1/2" gas
408.NIP.71560 3/4" gas

Course	Ø Expansions Tonnage				C	C1	F	L	L1	R	L. expansion	Poids		Volume d'huile	Référence	
												F	S			
mm	Ø 88 10,9 t.	Ø 107 16,1 t.	Ø 126 22,4t.	Ø 145 29,7 t.	mm							Kg		Litre		S (sphère) F (perçage)
1025	•	•	•	•	204	243	204	408	447	230	335	59,5	60,5	12	406.040.4070	S ou F
965	•	•	•	•	204	243	189	390	432	215	320	57,5	60	11,5	406.040.4071	S ou F
1210	•	•	•	•	204	243	249	453	492	270	380	65	66	14,5	406.040.4072	S ou F
1485	•	•	•	•	204	243	319	523	562	335	450	73	74	18	406.040.4045	S ou F
1675	•	•	•	•	204	243	369	573	612	385	500	79,5	80,5	20	406.040.4046	S ou F
1955	•	•	•	•	204	243	439	643	682	450	570	88	89	23,5	406.040.4047	S ou F
2505	•	•	•	•	204	243	599	803	842	610	730	108	109	31	406.040.4090	S ou F
2185	•	•	•	•	204	243	519	723	762	530	650	98	99	26	406.040.4091	S ou F

SOCAH HYDRAULIQUE
Z.I. du Plessis Beucher - Rue de la croix Guillemet - 35220 CHÂTEAUBOURG - France
Tél : 02 99 00 84 00 - email : contact@socah-hydraulique.fr - Web : www.socah-hydraulique.fr

Articulation supérieure - 4 expansions - série lourde

P maxi de service : 220 bar - Poids total basculable : 25 tonnes à 180 bar

Type F (Perçage)

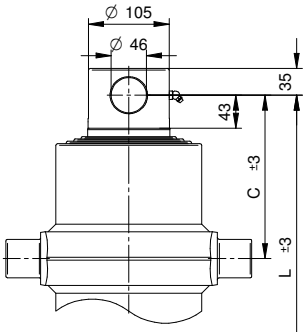

Préciser F ou S à la référence (perçage ou sphère) en fonction de votre besoin.

Type S (Sphère)

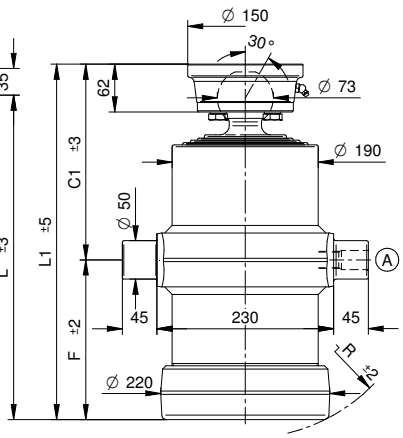

STANDARD

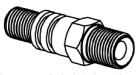

408.NIP.26100 3/4" gas

OPTIONS

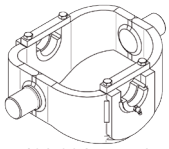

406.00CULLA6
+ 408.I0SUP.050

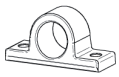

408.I0SUP.050

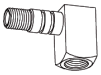

408.NIP.26320

408.00SUP.050A

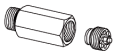

408.NIP.27230

408.NIP.71780 1/2" gas
408.NIP.71560 3/4" gas

Course	Ø Expansions Tonnage				C	C1	F	L	L1	R	L. expansion	Poids		Volume d'huile	Référence	
												F	S			
mm	Ø 107 16,1 t.	Ø 126 22,4 t.	Ø 145 29,7 t.	Ø 165 38,4 t.	mm							Kg		Litre		S (sphère) F (perçage)
1005	•	•	•	•	214	256	207	421	463	240	335	73	77	15,5	406.040.4080	S ou F
1185	•	•	•	•	214	256	252	466	508	280	380	79,5	83	18	406.040.4081	S ou F
1465	•	•	•	•	214	256	322	536	578	345	450	90	93	22,5	406.040.4082	S ou F
1635	•	•	•	•	214	256	372	586	628	390	500	97	101	26	406.040.4083	S ou F
1915	•	•	•	•	214	256	442	656	698	460	570	107	111	30	406.040.4048	S ou F
2505	•	•	•	•	214	256	602	816	858	615	730	130	134	40,5	406.040.4049	S ou F
2185	•	•	•	•	214	256	522	736	778	545	650	119	122	35,5	406.040.4084	S ou F

Z.I. du Plessis Beucher - Rue de la croix Guillemet - 35220 CHÂTEAUBOURG - France
Tél : 02 99 00 84 00 - email : contact@socah-hydraulique.fr - Web : www.socah-hydraulique.fr

SOCAH HYDRAULIQUE

Articulation supérieure - 5 expansions - série légère

P maxi de service : 200 bar - Poids total basculable : 5 tonnes à 180 bar

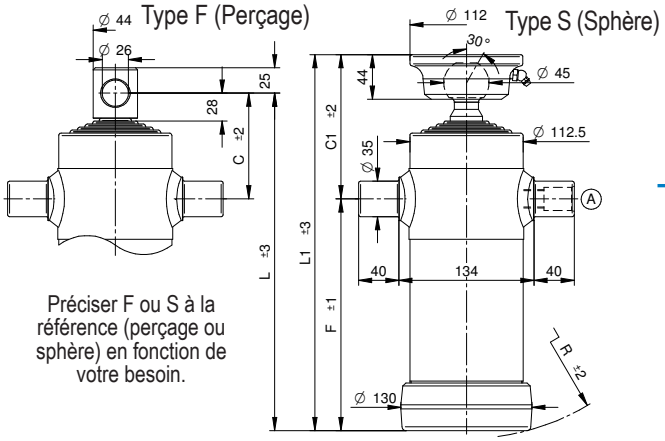

Préciser F ou S à la référence (perçage ou sphère) en fonction de votre besoin.

STANDARD

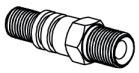

408.NIP.07000 1/2" gas

OPTIONS

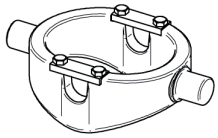

406.00CULLA2 + 408.00SUP.0401

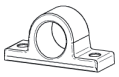

408.00SUP.0351

404.045.10010

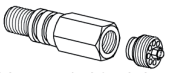

408.NIP.71720 3/8" gas
408.NIP.71730 1/2" gas

Course	Ø Expansions Tonnage					C	C1	F	L	L1	R	L. expansion	Poids		Volume d'huile	Référence	
mm	Ø 32 1,4 t.	Ø 46 2,9 t.	Ø 61 5,2 t.	Ø 76 8,1 t.	Ø 91 11,7 t.	mm							Kg		Litre		S (sphère) F (perçage)
680	•	•	•	•	•	106	144	158	264	302	166	210	16,5	18,5	2,5	405.050.5020	S ou F
830	•	•	•	•	•	106	144	188	294	322	196	240	18	20	3	405.050.5021	S ou F
1030	•	•	•	•	•	106	144	228	334	372	236	280	21	23	4	405.050.5022	S ou F
1230	•	•	•	•	•	110	148	263	373	471	276	320	23	25	4,5	405.050.5023	S ou F

P maxi de service : 200 bar - Poids total basculable : 8 tonnes à 180 bar

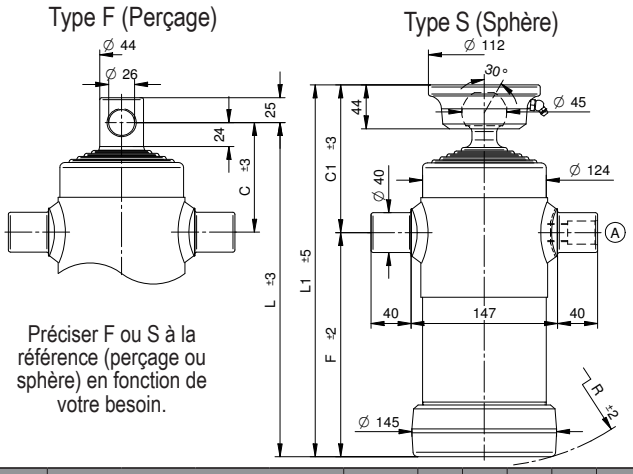

Préciser F ou S à la référence (perçage ou sphère) en fonction de votre besoin.

STANDARD

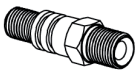

408.NIP.07000 1/2" gas

OPTIONS

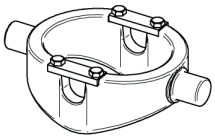

406.00CULLA3 + 408.00SUP.0401

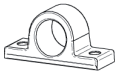

408.00SUP.0401

408.00SUP.040A

404.045.10010

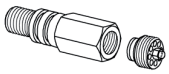

408.NIP.717201 3/8" gas
408.NIP.71730 1/2" gas

Course	Ø Expansions Tonnage					C	C1	F	L	L1	R	L. expansion	Poids		Volume d'huile	Référence	
mm	Ø 46 2,9 t.	Ø 61 5,2 t.	Ø 76 8,1 t.	Ø 91 11,7 t.	Ø 107 16,1 t.	mm							Kg		Litre		S (sphère) F (perçage)
490	•	•	•	•	•	99	150	94	193	231	125	150	16	19	2,5	405.050.3090	S ou F
685	•	•	•	•	•	112	150	154	266	304	172	210	21	22,5	4	405.050.3050	S ou F
760	•	•	•	•	•	112	150	169	281	319	185	225	22	23,5	4	405.050.3098	S ou F
835	•	•	•	•	•	112	150	184	296	334	200	240	23	25	4,5	405.050.3091	S ou F
1035	•	•	•	•	•	112	150	224	336	374	237	280	25,5	27,5	5,5	405.050.3092	S ou F
1185	•	•	•	•	•	112	150	254	366	404	265	310	28	29,5	6,5	405.050.3093	S ou F
1310	•	•	•	•	•	112	150	279	391	429	290	335	29,5	31	7	405.050.3097	S ou F
1485	•	•	•	•	•	112	150	314	426	464	325	370	32	34	8	405.050.3094	S ou F
1885	•	•	•	•	•	112	150	394	506	544	402	450	37	39,5	10,5	405.050.3099	S ou F
2135	•	•	•	•	•	112	150	444	556	594	450	500	41	43	12	405.050.3095	S ou F
2485	•	•	•	•	•	112	150	514	626	664	520	570	46	48	14	405.050.3096	S ou F

SOCAH HYDRAULIQUE
Z.I. du Plessis Beucher - Rue de la croix Guillemet - 35220 CHÂTEAUBOURG - France
Tél : 02 99 00 84 00 - email : contact@socah-hydraulique.fr - Web : www.socah-hydraulique.fr

Articulation supérieure - 5 expansions - série légère

P maxi de service : 200 bar - Poids total basculable : 11 tonnes à 180 bar

Type F (Perçage)

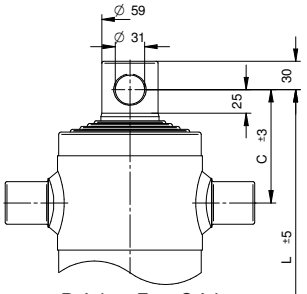

Préciser F ou S à la référence (perçage ou sphère) en fonction de votre besoin.

Type S (Sphère)

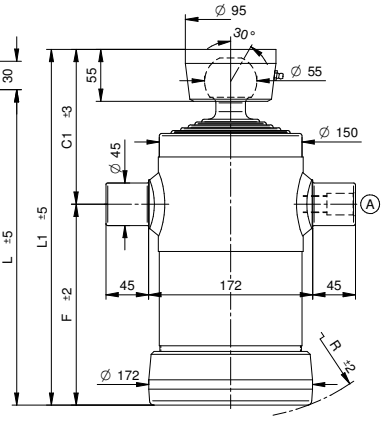

STANDARD

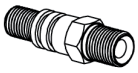

408.NIP.07000 1/2" gas

OPTIONS

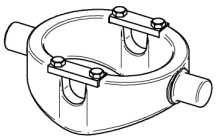

406.00CULLA4 + 408.I0SUP.050

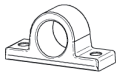

408.00SUP.0451

408.00SUP.045A

404.055.10010Z

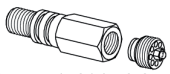

408.NIP.717201 3/8" gas
408.NIP.71730 1/2" gas

Course	Ø Expansions Tonnage					C	C1	F	L	L1	R	L. expansion	Poids		Volume d'huile	Référence	
													F	S			
mm	Ø 61 5,2 t.	Ø 76 8,1 t.	Ø 91 11,7 t.	Ø 107 16,1 t.	Ø 126 22,4 t.	mm							Kg		Litre		S (sphère) F (perçage)
825	•	•	•	•	•	122	166	182	304	348	205	240	35	37	6,5	405.050.3057	S ou F
975	•	•	•	•	•	122	166	212	334	378	230	270	39	40	7,5	405.050.3051	S ou F
1225	•	•	•	•	•	122	166	262	384	428	280	320	43,5	45,5	9,5	405.050.3052	S ou F
1475	•	•	•	•	•	122	166	312	434	478	330	370	49	51	11,5	405.050.3053	S ou F
1600	•	•	•	•	•	122	166	337	459	503	360	395	52	53,5	12,5	405.050.3058	S ou F
1875	•	•	•	•	•	122	166	392	514	558	405	450	58	60	14,5	405.050.3054	S ou F
2125	•	•	•	•	•	122	166	442	564	608	455	500	63,5	65	16,5	405.050.3055	S ou F
2475	•	•	•	•	•	122	166	512	634	678	525	570	71	73	19,5	405.050.3056	S ou F

Z.I. du Plessis Beucher - Rue de la croix Guillemet - 35220 CHÂTEAUBOURG - France
Tél : 02 99 00 84 00 - email : contact@socah-hydraulique.fr - Web : www.socah-hydraulique.fr

SOCAH HYDRAULIQUE

Articulation supérieure - 5 expansions - série lourde

P maxi de service : 220 bar - Poids total basculable : 16 tonnes à 180 bar

Type F (Perçage)

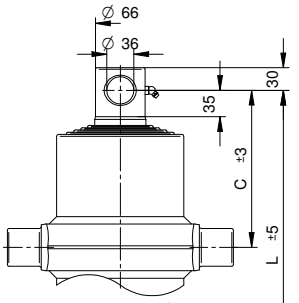

Préciser F ou S à la référence (perçage ou sphère) en fonction de votre besoin.

Type S (Sphère)

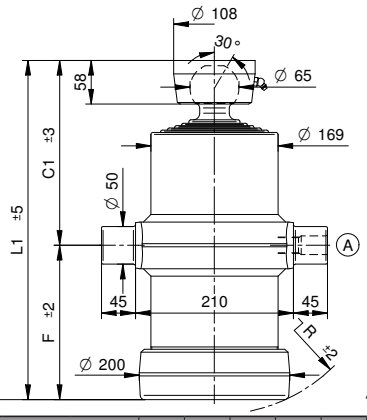

STANDARD

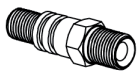

408.NIP.26100 3/4" gas

OPTIONS

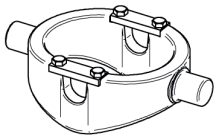

406.00CULLA5 + 408.I0SUP.050

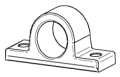

408.I0SUP.050

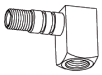

408.NIP.26320

404.065.10010

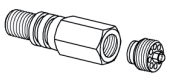

408.NIP.71780 1/2" gas
408.NIP.71560 3/4" gas

408.00SUP.050A

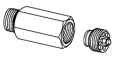

408.NIP.27230

Course	Ø Expansions Tonnage					C	C1	F	L	L1	R	L. expansion	Poids		Volume d'huile	Référence	
													F	S			
mm	Ø68 6,5 t.	Ø88 10,9 t.	Ø107 16,1 t.	Ø126 22,4 t.	Ø145 29,7 t.	mm							Kg		Litre		S (sphère) F (perçage)
1290	•	•	•	•	•	210	248	204	414	452	230	335	65	67	13,5	406.050.5000	S ou F
1515	•	•	•	•	•	210	248	249	459	497	270	380	71,5	73,5	15,5	406.050.5001	S ou F
1865	•	•	•	•	•	210	248	319	529	567	335	450	81,5	83,5	19	406.050.4050	S ou F
2105	•	•	•	•	•	210	248	369	579	617	385	500	88,5	91	22	406.050.4051	S ou F
2450	•	•	•	•	•	210	248	439	649	687	450	570	98,5	101	25,5	406.050.5002	S ou F
2980	•	•	•	•	•	210	248	569	779	817	580	700	118	120	32	406.050.5015	S ou F

P maxi de service : 220 bar - Poids total basculable : 22 tonnes à 180 bar

Type F (Perçage)

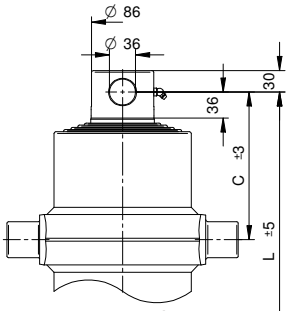

Préciser F ou S à la référence (perçage ou sphère) en fonction de votre besoin.

Type S (Sphère)

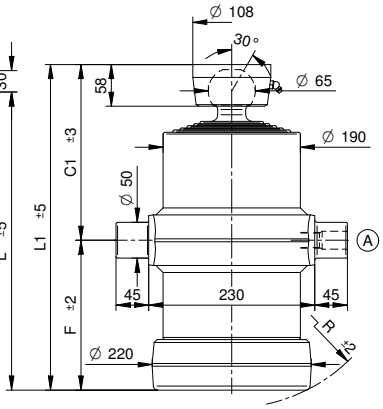

STANDARD

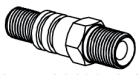

408.NIP.26100 3/4" gas

OPTIONS

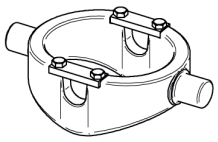

406.00CULLA6 + 408.I0SUP.050

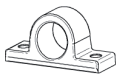

408.I0SUP.050

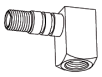

408.NIP.26320

404.065.10010

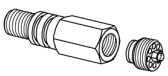

408.NIP.71780 1/2" gas
408.NIP.71560 3/4" gas

408.00SUP.050A

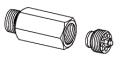

408.NIP.27230

Course	Ø Expansions Tonnage					C	C1	F	L	L1	R	L. expansion	Poids		Volume d'huile	Référence	
													F	S			
mm	Ø88 10,9 t.	Ø107 16,1 t.	Ø126 22,4 t.	Ø145 29,7 t.	Ø165 38,4 t.	mm							Kg		Litre		S (sphère) F (perçage)
1270	•	•	•	•	•	207	246	207	414	453	235	335	75,5	77	17	406.050.5005	S ou F
1495	•	•	•	•	•	207	246	252	459	498	275	380	82,5	84	20,5	406.050.5006	S ou F
1845	•	•	•	•	•	207	246	322	529	568	340	450	93,5	94,5	25	406.050.5007	S ou F
2065	•	•	•	•	•	207	246	372	579	618	390	500	102	103	29	406.050.4052	S ou F
2415	•	•	•	•	•	207	246	442	649	688	460	570	113	114	33,5	406.050.4053	S ou F
2735	•	•	•	•	•	207	246	522	729	768	530	650	126	127	39	406.050.5012	S ou F
2985	•	•	•	•	•	207	246	572	779	818	580	700	133	134	43	406.050.5011	S ou F
3465	•	•	•	•	•	207	246	672	879	918	680	800	149	150	50	406.050.5010	S ou F

SOCAH HYDRAULIQUE
Z.I. du Plessis Beucher - Rue de la croix Guillemet - 35220 CHÂTEAUBOURG - France
Tél : 02 99 00 84 00 - email : contact@socah-hydraulique.fr - Web : www.socah-hydraulique.fr

Articulation supérieure - 5 expansions - série lourde

P maxi de service : 220 bar - Poids total basculable : 29 tonnes à 180 bar

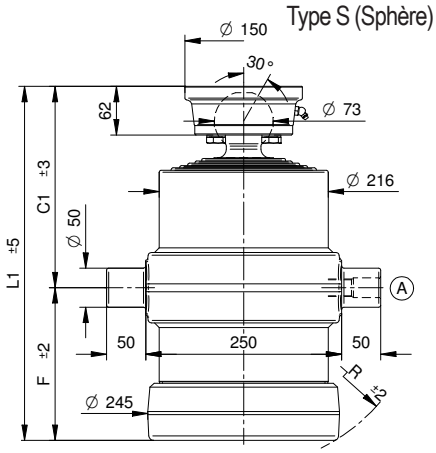

STANDARD

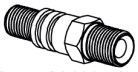

408.NIP.26100 3/4" gas

OPTIONS

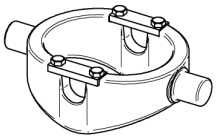

406.00CULLA7 + 408.I0SUP.050

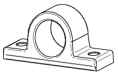

408.I0SUP.050

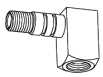

408.NIP.26320

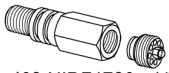

408.NIP.71780 1/2" gas
408.NIP.71560 3/4" gas

408.00SUP.050A

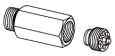

408.NIP.27230

Course	Ø Expansions Tonnage					C1	F	L1	R	L. expansion	Poids	Volume d'huile	Référence
mm	Ø107 16,1 t.	Ø126 22,4 t.	Ø145 29,7 t.	Ø165 38,4 t.	Ø187 49,4 t.	mm					Kg	Litre	
1240	•	•	•	•	•	260	209	469	244	335	100	23,5	406.050.5031S
1445	•	•	•	•	•	260	254	514	283	380	110	27,5	406.050.5032S
1795	•	•	•	•	•	260	324	584	348	450	123	34	406.050.5033S
2005	•	•	•	•	•	260	374	634	395	500	133	38	406.050.5034S
2205	•	•	•	•	•	260	414	674	433	540	142	41,5	406.050.5038S
2355	•	•	•	•	•	260	444	704	462	570	147	43	406.050.5035S
2715	•	•	•	•	•	260	524	784	540	650	163	51	406.050.5036S
2965	•	•	•	•	•	260	574	834	590	700	173	55,5	406.050.5037S

Z.I. du Plessis Beucher - Rue de la croix Guillemet - 35220 CHÂTEAUBOURG - France
Tél : 02 99 00 84 00 - email : contact@socah-hydraulique.fr - Web : www.socah-hydraulique.fr

SOCAH HYDRAULIQUE

Articulation supérieure - 6 expansions - série légère

P maxi de service : 200 bar - Poids total basculable : 6 tonnes à 180 bar

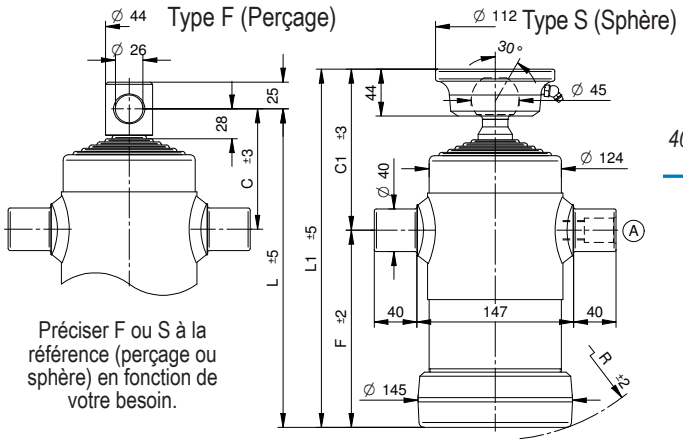

Préciser F ou S à la référence (perçage ou sphère) en fonction de votre besoin.

STANDARD

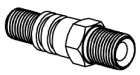

408.NIP.07000 1/2" gas

OPTIONS

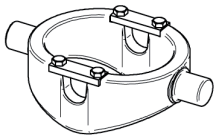

406.00CULLA3 + 408.00SUP.0401

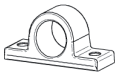

408.00SUP.0401

408.00SUP.040A

404.045.10010

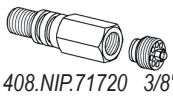

408.NIP.71720 3/8" gas
408.NIP.71730 1/2" gas

Course	Ø Expansions Tonnage						C	C1	F	L	L1	R	L. expansion	Poids F	Poids S	Volume d'huile	Référence	
mm	Ø30 1,1 t.	Ø46 2,9 t.	Ø61 5,2 t.	Ø76 8,1 t.	Ø91 11,7 t.	Ø107 16,1 t.	mm							Kg		Litre		S (sphère) F (perçage)
450	•	•	•	•	•	•	65	103	93	158	196	120	115	13	15	2	405.060.6001	S ou F
595	•	•	•	•	•	•	99	137	94	193	231	125	150	15,5	17,5	3	405.060.6000	S ou F
845	•	•	•	•	•	•	99	137	154	253	291	172	210	20	22	4	405.060.6002	S ou F
1010	•	•	•	•	•	•	114	152	184	298	336	200	240	22,5	24,5	5	405.060.6003	S ou F
1250	•	•	•	•	•	•	114	152	224	338	376	240	280	25	27	6	405.060.6004	S ou F

P maxi de service : 200 bar - Poids total basculable : 9 tonnes à 180 bar

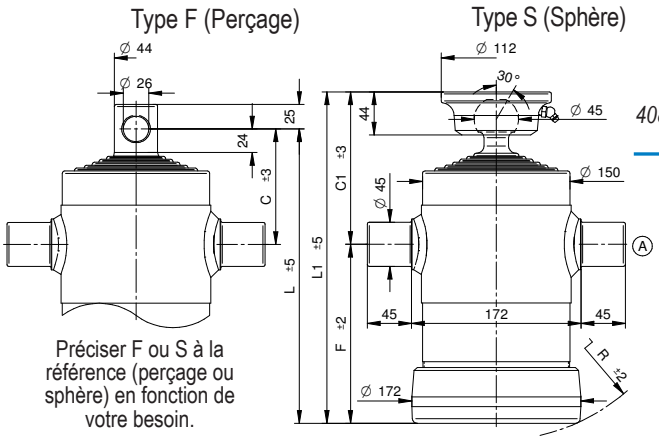

Préciser F ou S à la référence (perçage ou sphère) en fonction de votre besoin.

STANDARD

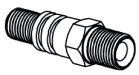

408.NIP.07000 1/2" gas

OPTIONS

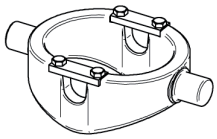

406.00CULLA4 + 408.I0SUP.050

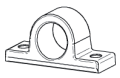

408.00SUP.0451

408.00SUP.045A

404.045.10010

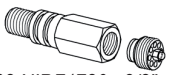

408.NIP.71720 3/8" gas
408.NIP.7173 1/2" gas

Course	Ø Expansions Tonnage						C	C1	F	L	L1	R	L. expansion	Poids F	Poids S	Volume d'huile	Référence	
mm	Ø46 2,9 t.	Ø61 5,2 t.	Ø76 8,1 t.	Ø91 11,7 t.	Ø107 16,1 t.	Ø126 22,4 t.	mm							Kg		Litre		S (sphère) F (perçage)
670	•	•	•	•	•	•	110	147	122	232	269	155	170	25,5	27,5	4	405.060.6005	S ou F
990	•	•	•	•	•	•	119	157	182	301	339	205	240	33,5	35,5	6,5	405.060.6006	S ou F
1170	•	•	•	•	•	•	119	157	212	331	369	235	270	37	39	8	405.060.6007	S ou F
1470	•	•	•	•	•	•	119	157	262	381	419	280	320	42	44	10	405.060.6008	S ou F
1770	•	•	•	•	•	•	119	157	312	431	469	330	370	47,5	49,5	12	405.060.6009	S ou F
2250	•	•	•	•	•	•	119	157	392	511	549	405	450	56	58	15,5	405.060.6010	S ou F
2550	•	•	•	•	•	•	119	157	442	561	599	455	500	61	63	17,5	405.060.6011	S ou F
2970	•	•	•	•	•	•	119	157	512	631	669	525	570	69	71	20,5	405.060.6012	S ou F

SOCAH HYDRAULIQUE
Z.I. du Plessis Beucher - Rue de la croix Guillemet - 35220 CHÂTEAUBOURG - France
Tél : 02 99 00 84 00 - email : contact@socah-hydraulique.fr - Web : www.socah-hydraulique.fr

Articulation supérieure - 6 expansions - série légère

P maxi de service : 200 bar - Poids total basculable : 13 tonnes à 180 bar

Type F (Perçage)

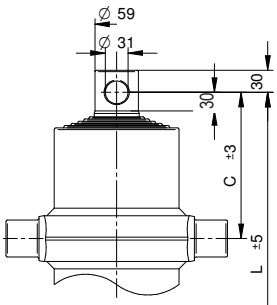

Préciser F ou S à la référence (perçage ou sphère) en fonction de votre besoin.

Type S (Sphère)

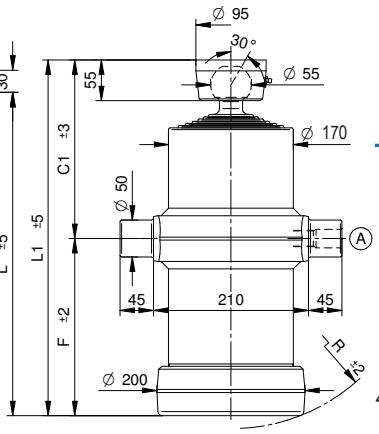

STANDARD

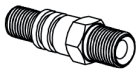

408.NIP.26100 3/4" gas

OPTIONS

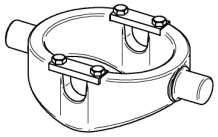

406.00CULLA5 + 408.I0SUP.050

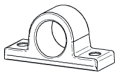

408.I0SUP.050

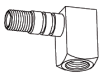

408.NIP.26320

404.055.10010Z

408.NIP.71780 1/2" gas
408.NIP.71560 3/4" gas

408.00SUP.050A

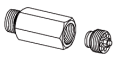

408.NIP.27230

Course	Ø Expansions Tonnage						C	C1	F	L	L1	R	L. expansion	Poids		Volume d'huile	Référence
														F	S		
mm	Ø61 5,2 t.	Ø76 8,1 t.	Ø91 11,7 t.	Ø107 16,1 t.	Ø126 22,4 t.	Ø145 29,7 t.	mm							Kg		Litre	S (sphère) F (perçage)
990	•	•	•	•	•	•	190	234	119	309	355	150	240	50	52	9	405.060.6017S ou F
1170	•	•	•	•	•	•	200	244	139	339	383	170	270	54	56	11	405.060.6018S ou F
1350	•	•	•	•	•	•	200	244	169	369	413	197	300	58	60	12,5	405.060.6019S ou F
1470	•	•	•	•	•	•	200	244	189	389	433	215	320	61	63	13,5	405.060.6020S ou F
1760	•	•	•	•	•	•	200	244	239	439	483	260	370	68	70	16,5	405.060.6021S ou F
2240	•	•	•	•	•	•	200	244	319	519	563	335	450	79	81	21	405.060.6022S ou F
2530	•	•	•	•	•	•	200	244	369	569	613	385	500	86	88	24	405.060.6023S ou F
2950	•	•	•	•	•	•	200	244	439	639	683	450	570	95	97	28	405.060.6024S ou F
3580	•	•	•	•	•	•	200	244	569	769	813	580	700	114	116	33,5	405.060.6025S ou F

Z.I. du Plessis Beucher - Rue de la croix Guillemet - 35220 CHÂTEAUBOURG - France
Tél : 02 99 00 84 00 - email : contact@socah-hydraulique.fr - Web : www.socah-hydraulique.fr

SOCAH HYDRAULIQUE

Articulation supérieure - 6 expansions - série lourde

P maxi de service : 220 bar - Poids total basculable : 20 tonnes à 180 bar

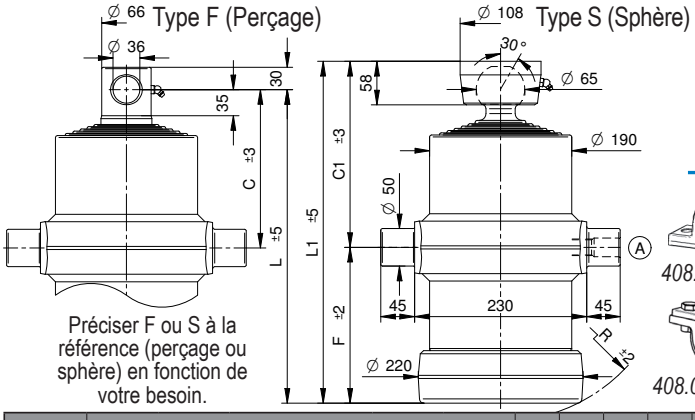

Préciser F ou S à la référence (perçage ou sphère) en fonction de votre besoin.

STANDARD

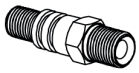

408.NIP.26100 3/4" gas

OPTIONS

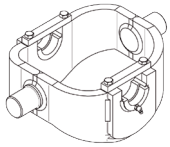

406.00CULLA6 + 408.I0SUP.050

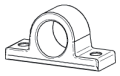

408.I0SUP.050

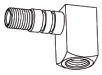

408.NIP.26320

404.065.10010

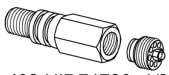

408.NIP.71780 1/2" gas
408.NIP.71560 3/4" gas

408.00SUP.050A

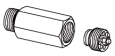

408.NIP.27230

Course	Ø Expansions Tonnage						C	C1	F	L	L1	R	L. expansion	Poids		Volume d'huile	Référence
mm	Ø 68 6,5 t.	Ø 88 10,9 t.	Ø 107 16,1 t.	Ø 126 22,4 t.	Ø 145 29,7 t.	Ø 165 38,4 t.	mm							F	S	Litre	S (sphère) F (perçage)
1530	•	•	•	•	•	•	214	252	207	421	459	235	335	81	83	18	406.060.4058 S ou F
1800	•	•	•	•	•	•	214	252	252	466	504	275	380	89	91	22,5	406.060.4059 S ou F
2190	•	•	•	•	•	•	214	252	322	536	574	345	450	102	104	28	406.060.4060 S ou F
2490	•	•	•	•	•	•	214	252	372	586	624	390	500	111	113	31	406.060.4061 S ou F
2910	•	•	•	•	•	•	214	252	442	656	694	460	570	123	125	36	406.060.4062 S ou F
3400	•	•	•	•	•	•	214	252	542	756	794	555	670	142	144	43	406.060.4063 S ou F
3580	•	•	•	•	•	•	214	252	572	786	824	585	700	147	149	45	406.060.4064 S ou F
3760	•	•	•	•	•	•	214	252	602	816	854	615	730	152	154	47	406.060.4065 S ou F
4160	•	•	•	•	•	•	214	252	672	886	924	685	800	165	167	52	406.060.4066 S ou F

P maxi de service : 220 bar - Poids total basculable : 25 tonnes à 180 bar

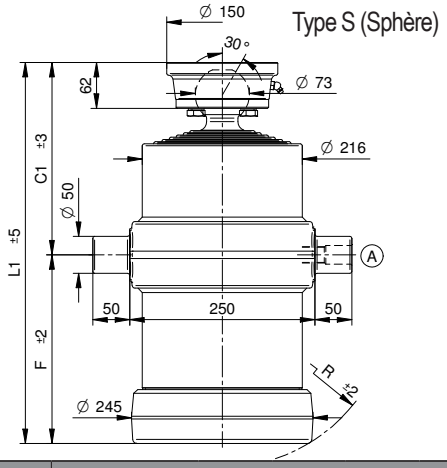

STANDARD

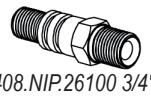

408.NIP.26100 3/4" gas

OPTIONS

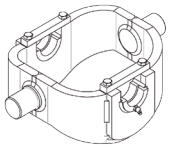

406.00CULLA7 + 408.I0SUP.050

408.I0SUP.050

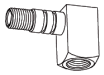

408.NIP.26320

405.073.10010

408.NIP.71780 1/2" gas
408.NIP.71560 3/4" gas

408.00SUP.050A

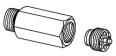

48.NIP.27230

Course	Ø Expansions Tonnage						C1	F	L1	R	L. expansion	Poids	Volume d'huile	Référence
mm	Ø 88 10,9 t.	Ø 107 16,1 t.	Ø 126 22,4 t.	Ø 145 29,7 t.	Ø 165 38,4 t.	Ø 187 49,4 t.	mm					Kg	Litre	
1410	•	•	•	•	•	•	263	194	457	230	320	320	23,5	406.060.6050 S
1500	•	•	•	•	•	•	263	209	472	244	335	335	25	406.060.6051S
1750	•	•	•	•	•	•	263	254	517	283	380	380	29,5	406.060.6052S
2170	•	•	•	•	•	•	263	324	587	348	450	450	36,5	406.060.6053S
2430	•	•	•	•	•	•	263	374	637	395	500	500	40,5	406.060.6054S
2850	•	•	•	•	•	•	263	444	707	462	570	570	47,5	406.060.6055S
3260	•	•	•	•	•	•	263	524	787	535	650	650	54,5	406.060.6056S
3560	•	•	•	•	•	•	263	574	837	590	700	700	59,5	406.060.6057S

SOCAH HYDRAULIQUE
Z.I. du Plessis Beucher - Rue de la croix Guillemet - 35220 CHÂTEAUBOURG - France
Tél : 02 99 00 84 00 - email : contact@socah-hydraulique.fr - Web : www.socah-hydraulique.fr

Articulation supérieure - 6 expansions - série lourde

P maxi de service : 200 bar - Poids total basculable : 32 tonnes à 180 bar

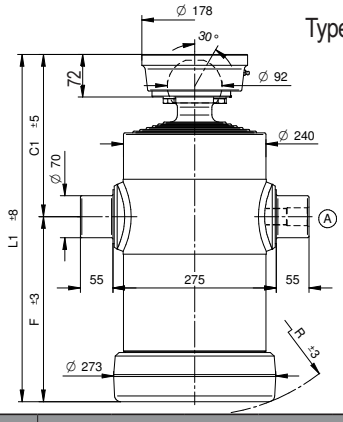

Type S (Sphère)

STANDARD

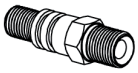

408.NIP.26700 1" gas

OPTIONS

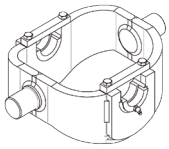

406.00CULLA8A + 408.00SUP.070A

408.00SUP.070A

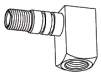

408.NIP.26790

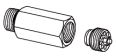

509.100.13500

Course	Ø Expansions Tonnage						C1	F	L1	R	L. expansion	Poids	Volume d'huile	Référence
mm	Ø 107 16,1 t.	Ø 126 22,4 t.	Ø 145 29,7 t.	Ø 165 38,4 t.	Ø 187 49,4 t.	Ø 210 62,3 t.	mm					Kg	Litre	
1255	•	•	•	•	•	•	252	208	460	248	300	119	26	406.060.6059S
1375	•	•	•	•	•	•	252	228	480	265	320	125	28,5	406.060.6060S
1465	•	•	•	•	•	•	252	243	495	277	335	128	30,5	406.060.6061S
1675	•	•	•	•	•	•	272	268	540	300	380	140	35	406.060.6062S
1915	•	•	•	•	•	•	272	308	580	335	420	151	40	406.060.6063S
2355	•	•	•	•	•	•	272	388	660	410	500	171	49,5	406.060.6065S
2595	•	•	•	•	•	•	272	428	700	448	540	181	54,5	406.060.6066S
2775	•	•	•	•	•	•	272	458	730	478	570	189	58,5	406.060.6067S
3215	•	•	•	•	•	•	272	538	810	552	650	210	68	406.060.6068S
3515	•	•	•	•	•	•	272	588	860	600	700	233	74,5	406.060.6069S

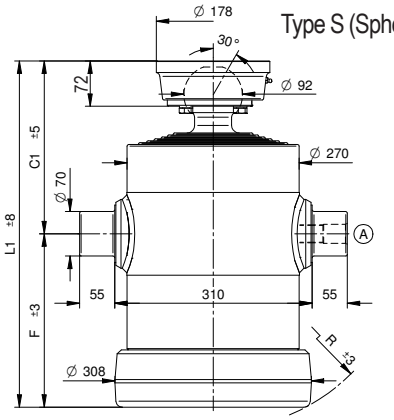

Type S (Sphère)

STANDARD

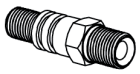

408.NIP.26700 1" gas

OPTIONS

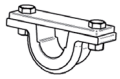

408.00SUP.070A

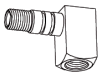

408.NIP.26790

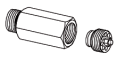

509.100.13500

Course	Ø Expansions Tonnage						C1	F	L1	R	L. expansion	Poids	Volume d'huile	Référence
mm	Ø 126 22,4 t.	Ø 145 29,7 t.	Ø 165 38,4 t.	Ø 187 49,4 t.	Ø 210 62,3 t.	Ø 236 78,5 t.						Kg	Litre	
1330	•	•	•	•	•	•	252	231	483	277	320	156	35,5	406.060.6030S
1420	•	•	•	•	•	•	252	246	498	289	335	160	38	406.060.6031S
1600	•	•	•	•	•	•	272	271	543	310	380	176	42	406.060.6032S
1840	•	•	•	•	•	•	272	311	583	346	420	188	49	406.060.6033S
2020	•	•	•	•	•	•	272	341	613	373	450	198	54	406.060.6034S
2280	•	•	•	•	•	•	272	391	663	419	500	214	61	406.060.6035S
2520	•	•	•	•	•	•	272	431	703	456	540	226	67,5	406.060.6036S
2700	•	•	•	•	•	•	272	461	733	484	570	236	72,5	406.060.6037S

Z.I. du Plessis Beucher - Rue de la croix Guillemet - 35220 CHÂTEAUBOURG - France
Tél : 02 99 00 84 00 - email : contact@socah-hydraulique.fr - Web : www.socah-hydraulique.fr

SOCAH HYDRAULIQUE

Articulation supérieure - 6 expansions - série lourde

P maxi de service : 200 bar - Poids total basculable : 50 tonnes à 180 bar

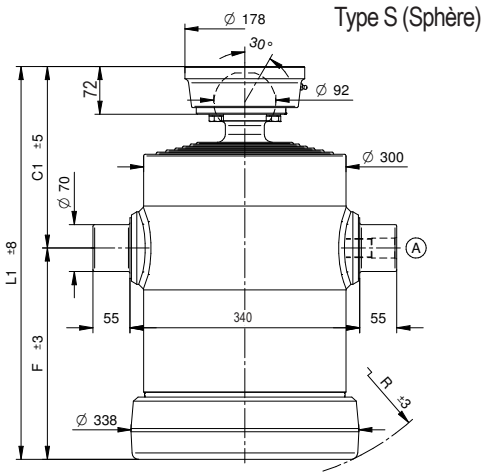

STANDARD

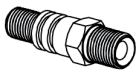

408.NIP.26700 1" gas

OPTIONS

408.00SUP.070A

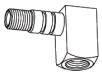

408.NIP.26790

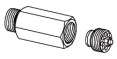

509.100.13500

Course	Ø Expansions Tonnage						C1	F	L1	R	L. expansion	Poids	Volume d'huile	Référence
mm	Ø 145 29,7 t.	Ø 165 38,4 t.	Ø 187 49,4 t.	Ø 210 62,3 t.	Ø 236 78,5 t.	Ø 265 99,2 t.	mm					Kg	Litre	
1285	•	•	•	•	•	•	252	234	486	288	320	187	42	406.060.6080S
1375	•	•	•	•	•	•	252	249	501	300	335	193	46	406.060.6081S
1535	•	•	•	•	•	•	252	274	526	338	380	211	51,5	406.060.6082S
1775	•	•	•	•	•	•	272	314	586	373	420	227	60	406.060.6083S
2225	•	•	•	•	•	•	272	394	666	446	500	257	76	406.060.6085S
3725	•	•	•	•	•	•	272	644	916	670	750	351	128	406.060.6091S

SOCAH HYDRAULIQUE
Z.I. du Plessis Beucher - Rue de la croix Guillemet - 35220 CHÂTEAUBOURG - France
Tél : 02 99 00 84 00 - email : contact@socah-hydraulique.fr - Web : www.socah-hydraulique.fr

Articulation supérieure - 7 expansions - série légère

P maxi de service : 200 bar - Poids total basculable : 11 tonnes à 180 bar

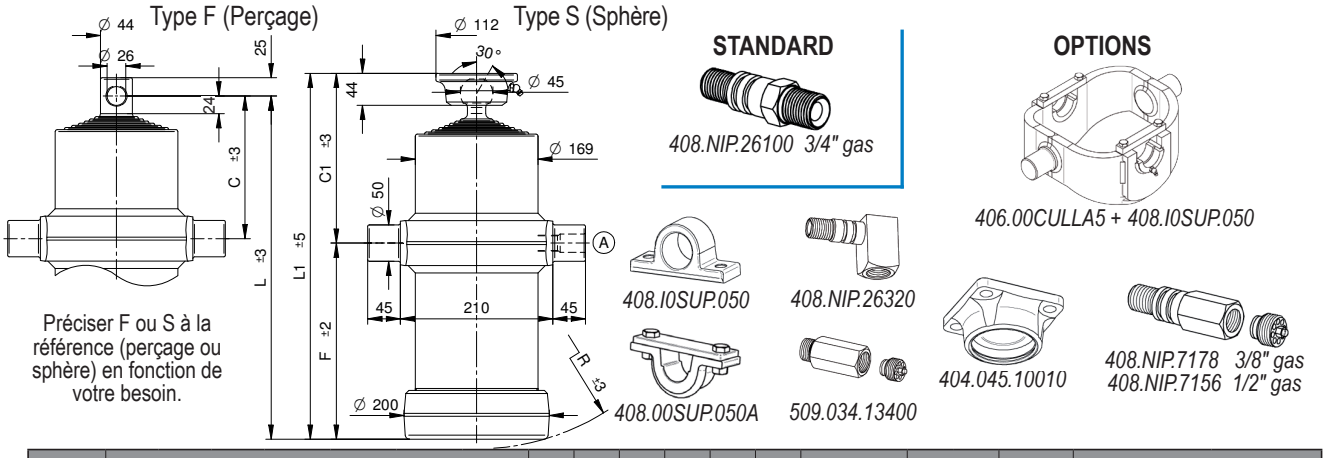

Préciser F ou S à la référence (perçage ou sphère) en fonction de votre besoin.

Course	Ø Expansions Tonnage							C	C1	F	L	L1	R	L. expansion	Poids		Volume d'huile	Référence
															F	S		
mm	Ø46 2,9 t.	Ø61 5,2 t.	Ø76 8,1 t.	Ø91 11,7 t.	Ø107 16,1 t.	Ø126 22,4 t.	Ø145 29,7 t.	mm							Kg		Litre	S (sphère) F (perçage)
1150	•	•	•	•	•	•	•	196	235	110	306	345	147	240	47	49	9	405.070.7005 S ou F
1360	•	•	•	•	•	•	•	196	235	140	336	375	171	270	51	53	11	405.070.7006 S ou F
1710	•	•	•	•	•	•	•	196	235	190	386	425	214	320	56	58	13	405.070.7007 S ou F
1815	•	•	•	•	•	•	•	196	235	205	401	440	228	335	58	60	14	405.070.7008 S ou F
2060	•	•	•	•	•	•	•	196	235	240	436	475	260	370	65	67	16	405.070.7009 S ou F
2620	•	•	•	•	•	•	•	196	235	320	516	555	336	450	75	77	20	405.070.7010 S ou F
2970	•	•	•	•	•	•	•	196	235	370	566	605	384	500	83	85	23	405.070.7011 S ou F
3460	•	•	•	•	•	•	•	196	235	440	636	675	452	570	92	94	27	405.070.7012 S ou F

P maxi de service : 200 bar - Poids total basculable : 10 tonnes à 180 bar

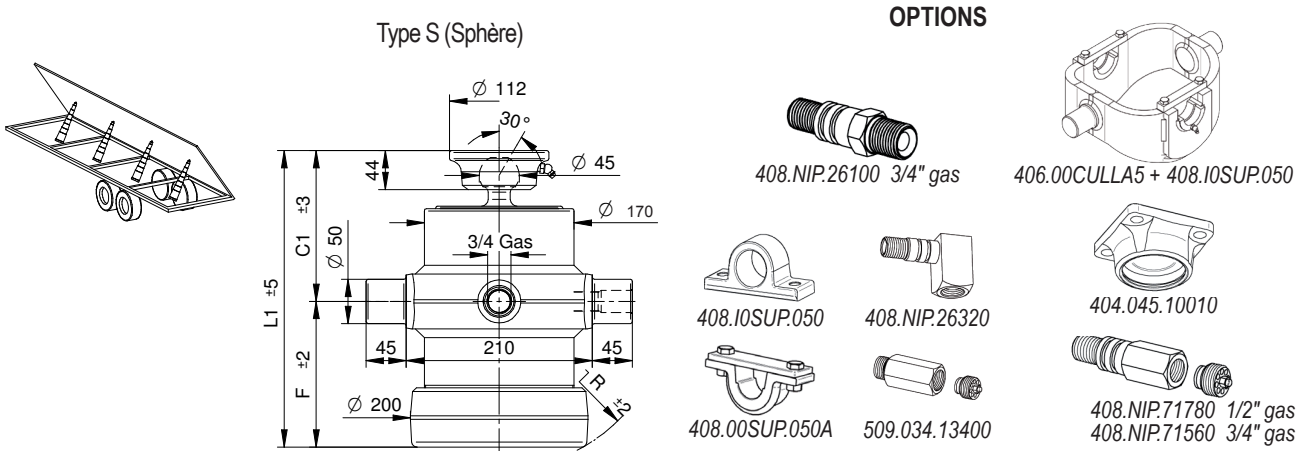

Course	Ø Expansions Tonnage							C1	F	L1	R	L. expansion	Poids	Volume d'huile	Référence
mm	Ø 46 2,9 t.	Ø 61 5,2 t.	Ø 76 8,1 t.	Ø 91 11,7 t.	Ø 107 16,1 t.	Ø 126 22,4 t.	Ø 145 29,7 t.	mm					Kg	Litre	
890	•	•	•	•	•	•	•	176	114	290	150	200	45	7	405.070.7300S

Z.I. du Plessis Beucher - Rue de la croix Guillemet - 35220 CHÂTEAUBOURG - France
Tél : 02 99 00 84 00 - email : contact@socah-hydraulique.fr - Web : www.socah-hydraulique.fr

SOCAH HYDRAULIQUE

Articulation supérieure - 7 expansions - série légère

P maxi de service : 200 bar - Poids total basculable : 14 tonnes à 180 bar

Type F (Perçage)

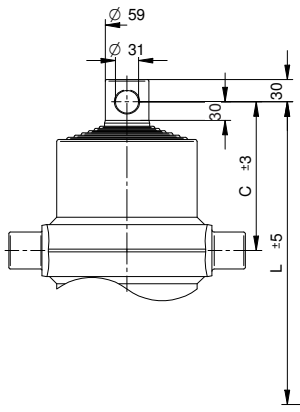

Type S(Sphère)

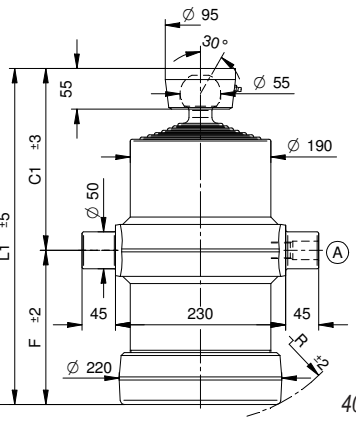

STANDARD

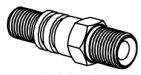

408.NIP.26100 3/4" gas

OPTIONS

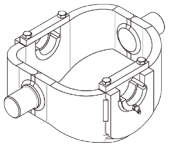

406.00CULLA6 + 408.I0SUP.050

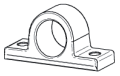

408.I0SUP.050

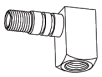

408.NIP.26320

404.055.10010Z

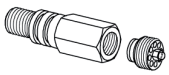

408.NIP.71780 1/2" gas
408.NIP.71560 3/4" gas

408.00SUP.050A

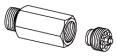

509.034.13400

Course	Ø Expansions Tonnage							C	C1	F	L	L1	R	L. expansion	Poids		Volume d'huile	Référence	
															F	S			
mm	Ø61 5,2 t.	Ø76 8,1 t.	Ø91 11,7 t.	Ø107 16,1 t.	Ø126 22,4 t.	Ø145 29,7 t.	Ø165 38,4 t.	mm							Kg		Litre		S (sphère) F (perçage)
1135	•	•	•	•	•	•	•	192	236	122	314	358	160	240	62	64	12,5	405.070.7015	S ou F
1345	•	•	•	•	•	•	•	202	246	142	344	388	182	270	67,5	69,5	15	405.070.7016	S ou F
1680	•	•	•	•	•	•	•	202	246	192	394	438	225	320	76,5	78,5	19	405.070.7017	S ou F
1790	•	•	•	•	•	•	•	202	246	207	409	453	238	335	79	81	20	405.070.7018	S ou F
2030	•	•	•	•	•	•	•	202	246	242	444	488	270	370	85,5	87,5	23	405.070.7019	S ou F
2600	•	•	•	•	•	•	•	202	246	322	524	568	345	450	99	101	29	405.070.7020	S ou F
2920	•	•	•	•	•	•	•	202	246	372	574	618	390	500	108	110	33	405.070.7021	S ou F
3410	•	•	•	•	•	•	•	202	246	442	644	688	458	570	120	122	39	405.070.7022	S ou F

SOCAH HYDRAULIQUE
Z.I. du Plessis Beucher - Rue de la croix Guillemet - 35220 CHÂTEAUBOURG - France
Tél : 02 99 00 84 00 - email : contact@socah-hydraulique.fr - Web : www.socah-hydraulique.fr

Articulation supérieure - 7 expansions - série lourde

P maxi de service : 220 bar - Poids total basculable : 22 tonnes à 180 bar

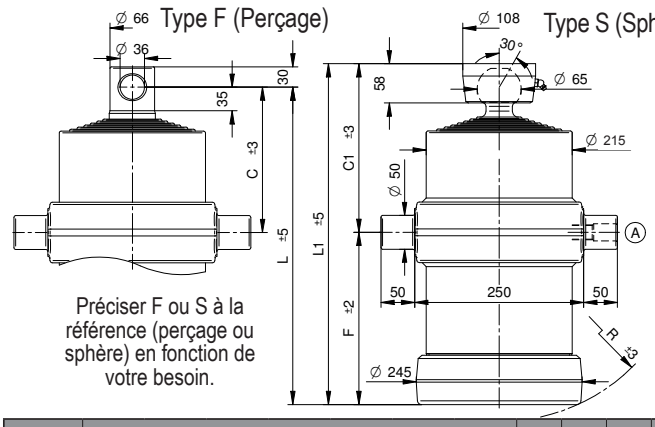

Préciser F ou S à la référence (perçage ou sphère) en fonction de votre besoin.

STANDARD

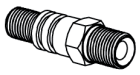

408.NIP.26100 3/4" gas

OPTIONS

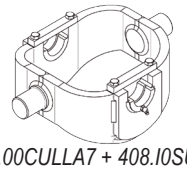

406.00CULLA7 + 408.I0SUP.050

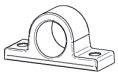

408.I0SUP.050

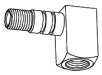

408.NIP.26320

404.065.10010

408.NIP.71780 1/2" gas
408.NIP.71560 3/4 "gas

408.00SUP.050A

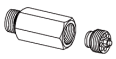

509.034.13400

Course	Ø Expansions Tonnage							C	C1	F	L	L1	R	L. expansion	Poids		Volume d'huile	Référence
															F	S		
mm	Ø68 6,5 t.	Ø88 10,9 t.	Ø107 16,1 t.	Ø126 22,4 t.	Ø145 29,7 t.	Ø165 38,4 t.	Ø187 49,4 t.	mm							Kg		Litre	S (sphère) F (perçage)
1655	•	•	•	•	•	•	•	219	256	194	413	450	230	320	101	103	24,5	406.070.7050 S ou F
1760	•	•	•	•	•	•	•	219	256	209	428	465	244	335	105	107	26	406.070.7051 S ou F
2045	•	•	•	•	•	•	•	219	256	254	473	510	283	380	116	118	31	406.070.7052 S ou F
2325	•	•	•	•	•	•	•	219	256	294	513	550	318	420	125	127	35	406.070.7057 S ou F
2545	•	•	•	•	•	•	•	219	256	324	543	580	348	450	132	134	37	406.070.7053 S ou F
2855	•	•	•	•	•	•	•	219	256	374	593	630	395	500	144	146	42	406.070.7054 S ou F
3345	•	•	•	•	•	•	•	219	256	444	663	700	462	570	160	162	49,5	406.070.7055 S ou F
4155	•	•	•	•	•	•	•	219	256	574	793	830	585	700	191	193	62	406.070.7058 S ou F

P maxi de service : 220 bar - Poids total basculable : 30 tonnes à 180 bar

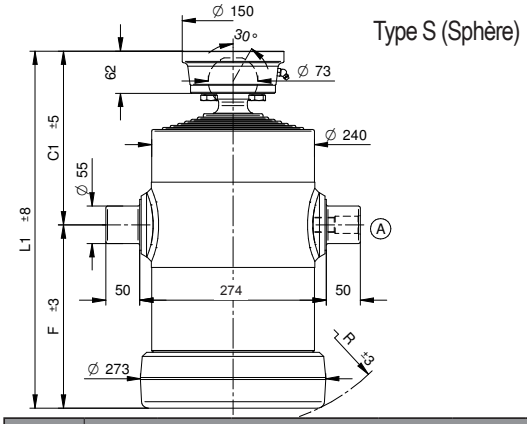

STANDARD

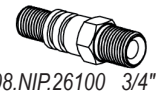

408.NIP.26100 3/4" gas

OPTIONS

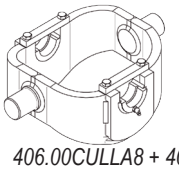

406.00CULLA8 + 408.I0SUP.055

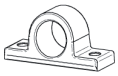

408.I0SUP.055

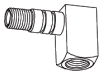

408.NIP.26320

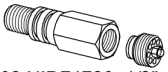

408.NIP.71780 1/2" gas
408.NIP.71560 3/4" gas

408.00SUP.055A

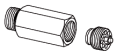

509.034.13400

Course	Ø Expansions Tonnage							C1	F	L1	R	L. expansion	Poids	Volume d'huile	Référence
mm	Ø 88 10,9 t.	Ø 107 16,1 t.	Ø 126 22,4 t.	Ø 145 29,7 t.	Ø 165 38,4 t.	Ø 187 49,4 t.	Ø 210 62,3 t.	mm					Kg	Litre	
1480	•	•	•	•	•	•	•	238	208	446	245	300	113	28	406.070.7029S
1620	•	•	•	•	•	•	•	238	228	466	265	320	119	30,5	406.070.7030S
1725	•	•	•	•	•	•	•	238	243	481	275	335	123	32	406.070.7031S
1980	•	•	•	•	•	•	•	238	268	526	300	380	136	37	406.070.7032S
2260	•	•	•	•	•	•	•	238	308	566	335	420	146	42	406.070.7033S
2470	•	•	•	•	•	•	•	258	338	596	365	450	154	46	406.070.7034S
2780	•	•	•	•	•	•	•	258	388	646	410	500	168	52,5	406.070.7035S
3060	•	•	•	•	•	•	•	258	428	686	450	540	178	58	406.070.7036S
3270	•	•	•	•	•	•	•	258	458	716	480	570	186	62	406.070.7037S
3760	•	•	•	•	•	•	•	258	538	796	555	650	208	74	406.070.7038S
4110	•	•	•	•	•	•	•	258	588	846	600	700	221	80,5	406.070.7039S

Z.I. du Plessis Beucher - Rue de la croix Guillemet - 35220 CHÂTEAUBOURG - France
Tél : 02 99 00 84 00 - email : contact@socah-hydraulique.fr - Web : www.socah-hydraulique.fr

SOCAH HYDRAULIQUE

Articulation supérieure - 7 expansions - série lourde

P maxi de service : 200 bar - Poids total basculable : 38 tonnes à 180 bar

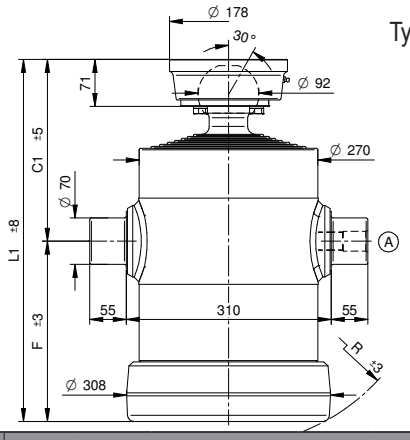

Type S (Sphère)

STANDARD

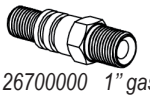

26700000 1" gas

OPTIONS

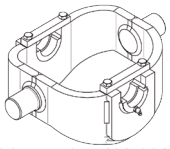

406.00CULLA9 + 408.00SUP.070A

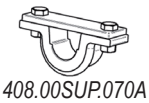

408.00SUP.070A

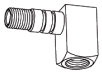

408.NIP.26790

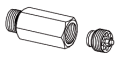

509.100.13500

Course	Ø Expansions Tonnage							C	C1	F	L	L1	R	L. expansion	Poids	Volume d'huile	Référence
mm	Ø 107 16,1 t.	Ø 126 22,4 t.	Ø 145 29,7 t.	Ø 165 38,4 t.	Ø 187 49,4 t.	Ø 210 62,3 t.	Ø 236 78,5 t.	mm							Kg	Litre	
1442	•	•	•	•	•	•	•	-	253	212	-	465	260	300	152	32,8	406.070.7059S
1582	•	•	•	•	•	•	•	-	253	232	-	485	276	320	158	36,2	406.070.7060S
1687	•	•	•	•	•	•	•	-	253	247	-	500	289	335	163	38,4	406.070.7061S
1912	•	•	•	•	•	•	•	-	253	272	-	545	310	380	178	42,8	406.070.7062S
2192	•	•	•	•	•	•	•	-	253	312	-	585	346	420	192	49,4	406.070.7063S
2402	•	•	•	•	•	•	•	-	253	342	-	615	373	450	207	54,4	406.070.7064S
2752	•	•	•	•	•	•	•	-	253	392	-	665	419	500	231	62,7	406.070.7065S
3032	•	•	•	•	•	•	•	-	253	432	-	705	456	540	251	69,3	406.070.7066S
3242	•	•	•	•	•	•	•	-	253	462	-	735	484	570	267	74,3	406.070.7067S

P maxi de service : 200 bar - Poids total basculable : 42 tonnes à 180 bar

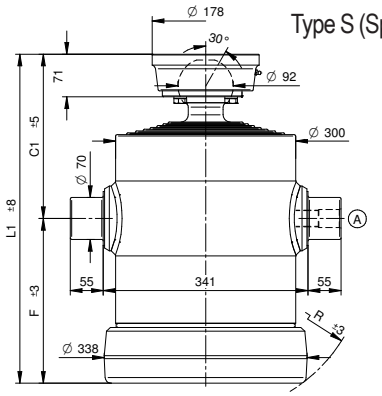

Type S (Sphère)

STANDARD

26700000 1" gas

OPTIONS

408.00SUP.070A

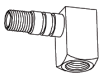

408.NIP.26790

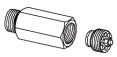

509.100.13500

Course	Ø Expansions Tonnage							C	C1	F	L	L1	R	L. expansion	Poids	Volume d'huile	Référence
mm	Ø 126 22,4 t.	Ø 145 29,7 t.	Ø 165 38,4 t.	Ø 187 49,4 t.	Ø 210 62,3 t.	Ø 236 78,5 t.	Ø 265 99,2 t.	mm							Kg	Litre	
1387	•	•	•	•	•	•	•	-	253	215	-	468	272	300	185	40,4	406.070.7029S
1527	•	•	•	•	•	•	•	-	253	235	-	488	288	320	192	44,6	406.070.7030S
1632	•	•	•	•	•	•	•	-	253	250	-	503	300	335	188	47,8	406.070.7031S
1837	•	•	•	•	•	•	•	-	253	275	-	548	321	380	216	52,9	406.070.7032S
2117	•	•	•	•	•	•	•	-	253	315	-	588	355	420	232	31,4	406.070.7033S
2327	•	•	•	•	•	•	•	-	253	345	-	618	382	450	248	67,7	406.070.7034S
2677	•	•	•	•	•	•	•	-	253	395	-	668	273	500	268	78,3	406.070.7035S
2957	•	•	•	•	•	•	•	-	253	435	-	708	464	540	282	86,8	406.070.7036S
3167	•	•	•	•	•	•	•	-	253	465	-	738	492	570	298	93	406.070.7037S
4374	•	•	•	•	•	•	•	-	253	645	-	918	664	750	362	130	406.070.7038S

SOCAH HYDRAULIQUE
Z.I. du Plessis Beucher - Rue de la croix Guillemet - 35220 CHÂTEAUBOURG - France
Tél : 02 99 00 84 00 - email : contact@socah-hydraulique.fr - Web : www.socah-hydraulique.fr

Articulation supérieure - 8 expansions - série légère

P maxi de service : 200 bar - Poids total basculable : 11 tonnes à 180 bar

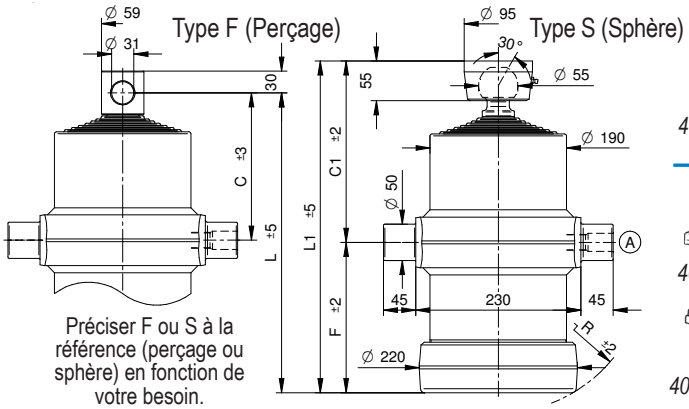

Préciser F ou S à la référence (perçage ou sphère) en fonction de votre besoin.

STANDARD

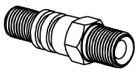

408.NIP.26100 3/4" gas

OPTIONS

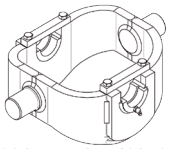

406.00CULLA6 + 408.I0SUP.050

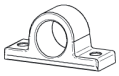

408.I0SUP.050

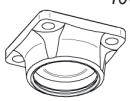

404.055.10010Z

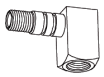

408.NIP.26320

408.00SUP.050A

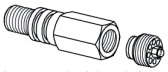

408.NIP.71780 1/2" gas
408.NIP.71560 3/4" gas

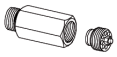

509.034.13400

Course	Ø Expansions Tonnage								C	C1	F	L	L1	R	L. expansion	Poids		Volume d'huile	Référence	
mm	Ø46 2,9 t.	Ø61 5,2 t.	Ø76 8,1 t.	Ø91 11,7 t.	Ø107 16,1 t.	Ø126 22,4 t.	Ø145 29,7 t.	Ø165 38,4 t.	mm							Kg F	Kg S	Litre		S (sphère) F (perçage)
1540	•	•	•	•	•	•	•	•	208	255	142	350	397	240	270	67	68,5	15	405.080.8002	S ou F
1700	•	•	•	•	•	•	•	•	208	255	162	370	417	196	290	70	72	17	405.080.8003	S ou F
1930	•	•	•	•	•	•	•	•	208	255	192	400	447	222	320	76	77,5	19,5	405.080.8004	S ou F
2050	•	•	•	•	•	•	•	•	208	255	207	415	462	235	335	78	80	20,5	405.080.8005	S ou F
2330	•	•	•	•	•	•	•	•	208	255	242	450	497	265	370	84,5	86	23	405.080.8006	S ou F
2970	•	•	•	•	•	•	•	•	208	255	322	530	577	340	450	98	100	30	405.080.8007	S ou F

P maxi de service : 200 bar - Poids total basculable : 11 tonnes à 180 bar

Type S (Sphère)

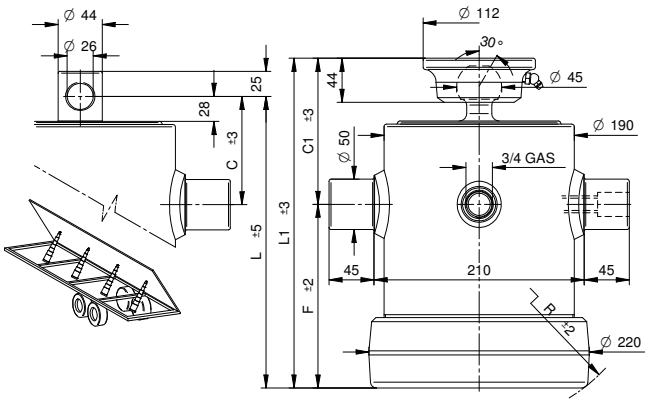

OPTIONS

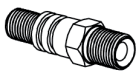

408.NIP.26100 3/4" gas

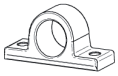

408.I0SUP.050

404.045.10010

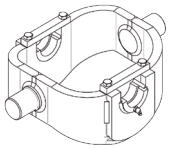

406.00CULLA6 + 408.I0SUP.05

408.00SUP.050A

Course	Ø Expansions Tonnage								C	C1	F	L	L1	R	L. expansion	Poids	Volume d'huile	Référence
mm	Ø46 2,9 t.	Ø61 5,2 t.	Ø76 8,1 t.	Ø91 11,7 t.	Ø107 16,1 t.	Ø126 22,4 t.	Ø145 29,7 t.	Ø165 38,4 t.	mm							Kg	Litre	
1000	•	•	•	•	•	•	•	•	114	152	143	257	295	185	200	51	10	405.080.8300S
1320	•	•	•	•	•	•	•	•	114	152	182	296	334	215	240	58	13	405.080.8301S

Z.I. du Plessis Beucher - Rue de la croix Guillemet - 35220 CHÂTEAUBOURG - France
Tél : 02 99 00 84 00 - email : contact@socah-hydraulique.fr - Web : www.socah-hydraulique.fr

SOCAH HYDRAULIQUE

Articulation supérieure - 8 expansions - série légère

P maxi de service : 200 bar - Poids total basculable : 18 tonnes à 180 bar

Type F (Perçage)

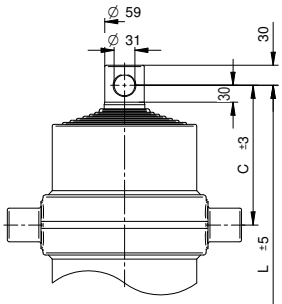

Préciser F ou S à la référence (perçage ou sphère) en fonction de votre besoin.

Type S (Sphère)

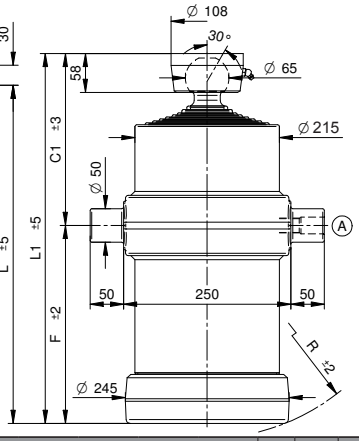

STANDARD

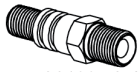

408.NIP.26100 3/4" gas

OPTIONS

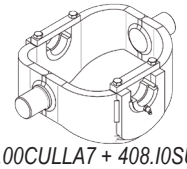

406.00CULLA7 + 408.I0SUP.050

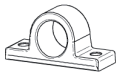

408.I0SUP.050

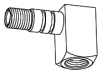

408.NIP.26320

404.065.10010

408.00SUP.050A

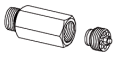

509.034.13400

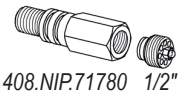

408.NIP.71780 1/2" gas
408.NIP.71560 3/4" gas

Course	Ø Expansions Tonnage								C	C1	F	L	L1	R	L. expansion	Poids		Volume d'huile	Référence	
																F	S			
mm	Ø61 5,2 t.	Ø76 8,1 t.	Ø91 11,7 t.	Ø107 16,1 t.	Ø126 22,4 t.	Ø145 29,7 t.	Ø165 38,4 t.	Ø187 49,4 t.	mm							Kg		Litre		S (sphère) F (perçage)
1740	•	•	•	•	•	•	•	•	212	260	174	386	434	215	300	95	98	23	405.080.8019	S ou F
1900	•	•	•	•	•	•	•	•	212	260	194	406	454	230	320	99	102	25	405.080.8020	S ou F
2002	•	•	•	•	•	•	•	•	212	260	209	421	469	245	335	103	106	27	405.080.8021	S ou F
2260	•	•	•	•	•	•	•	•	212	260	244	456	504	275	370	111	114	30	405.080.8022	S ou F
2680	•	•	•	•	•	•	•	•	212	260	294	506	554	320	420	122	125	35	405.080.8023	S ou F
2920	•	•	•	•	•	•	•	•	212	260	324	536	584	350	450	129	135	38,5	405.080.8024	S ou F
3280	•	•	•	•	•	•	•	•	212	260	374	586	634	395	500	141	144	43	405.080.8025	S ou F
3840	•	•	•	•	•	•	•	•	212	260	44	656	704	465	570	157	160	51	405.080.8027	S ou F
4350	•	•	•	•	•	•	•	•	212	260	524	736	784	540	650	176	179	59	405.080.8028	S ou F

SOCAH HYDRAULIQUE
Z.I. du Plessis Beucher - Rue de la croix Guillemet - 35220 CHÂTEAUBOURG - France
Tél : 02 99 00 84 00 - email : contact@socah-hydraulique.fr - Web : www.socah-hydraulique.fr

Articulation supérieure - 8 expansions - série lourde

P maxi de service : 220 bar - Poids total basculable : 25 tonnes à 180 bar

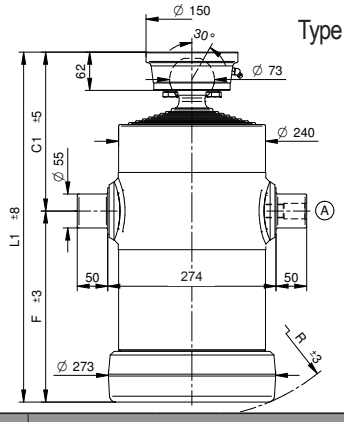

STANDARD

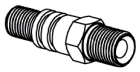

408.NIP.26100 3/4" gas

OPTIONS

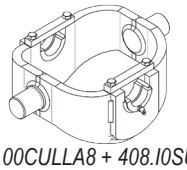

406.00CULLA8 + 408.I0SUP.055

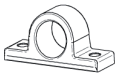

408.I0SUP.055

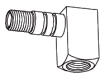

408.NIP.26320

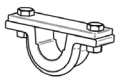

408.00SUP.055A

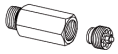

509.034.13400

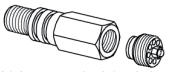

408.NIP.71780 1/2" gas
408.NIP.71560 3/4" gas

Course	Ø Expansions Tonnage								C1	F	L1	R	L. expansion	Poids	Volume d'huile	Référence
mm	Ø 68 6,5 t.	Ø 88 10,9 t.	Ø 107 16,1 t.	Ø 126 22,4 t.	Ø 145 29,7 t.	Ø 165 38,4 t.	Ø 187 49,4 t.	Ø 210 62,3 t.	mm					Kg	Litre	
1710	•	•	•	•	•	•	•	•	240	208	448	248	300	119	28,5	406.080.8009S
1870	•	•	•	•	•	•	•	•	240	228	468	265	320	125	31	406.080.8010S
1990	•	•	•	•	•	•	•	•	240	243	483	277	335	129	33,5	406.080.8011S
2270	•	•	•	•	•	•	•	•	260	268	528	300	380	143	38	406.080.8012S
2605	•	•	•	•	•	•	•	•	260	308	568	335	420	155	43	406.080.8013S
2820	•	•	•	•	•	•	•	•	260	338	598	364	450	163	47,5	406.080.8014S
3210	•	•	•	•	•	•	•	•	260	388	648	410	500	178	54	406.080.8015S
3530	•	•	•	•	•	•	•	•	260	428	688	448	540	189	59,5	406.080.8016S
3765	•	•	•	•	•	•	•	•	260	458	718	478	570	198	64	406.080.8017S
5105	•	•	•	•	•	•	•	•	260	638	898	650	750	251	87,5	406.080.8018S

P maxi de service : 220 bar - Poids total basculable : 30 tonnes à 180 bar

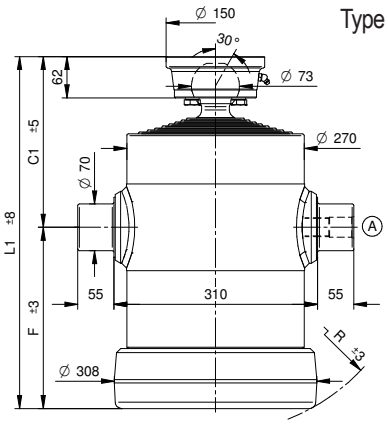

STANDARD

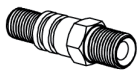

408.NIP.26700 1'" gas

OPTIONS

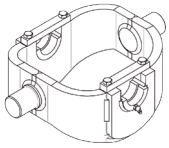

406.00CULLA9 + 408.00SUP.070A

408.00SUP.070A

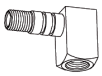

408.NIP.26790

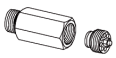

509.100.13500

Course	Ø Expansions Tonnage								C1	F	L1	R	L. expansion	Poids	Volume d'huile	Référence
mm	Ø 88 10,9 t.	Ø 107 16,1 t.	Ø 126 22,4 t.	Ø 145 29,7 t.	Ø 165 38,4 t.	Ø 187 49,4 t.	Ø 210 62,3 t.	Ø 236 78,5 t.						Kg	Litre	
1680	•	•	•	•	•	•	•	•	241	211	452	260	300	148	35,5	406.080.8029S
1820	•	•	•	•	•	•	•	•	241	231	472	276	320	155	39	406.080.8030S
1940	•	•	•	•	•	•	•	•	241	246	487	289	335	160	42	406.080.8031S
2210	•	•	•	•	•	•	•	•	261	271	532	312	380	177	47	406.080.8032S
2530	•	•	•	•	•	•	•	•	261	311	572	350	420	191	54,5	406.080.8033S
2770	•	•	•	•	•	•	•	•	261	341	602	375	450	201	60	406.080.8034S
3130	•	•	•	•	•	•	•	•	261	391	652	420	500	218	68,5	406.080.8035S
3690	•	•	•	•	•	•	•	•	261	461	722	486	570	243	81	406.080.8037S

Articulation supérieure - 8 expansions - série lourde

P maxi de service : 220 bar - Poids total basculable : 88 tonnes à 180 bar

Type S (Sphère)

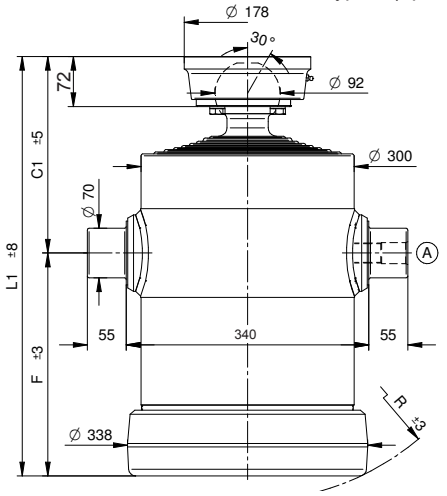

STANDARD

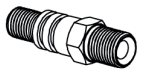

408.NIP.26700 1" gas

OPTIONS

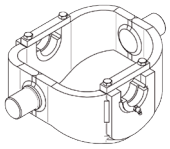

406.00CULLA10+ 408.00SUP.070A

408.00SUP.070A

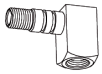

408.NIP.26790

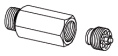

509.100.13500

Course	Ø Expansions Tonnage								C	C1	F	L	L1	R	L. expansion	Poids	Volume d'huile	Référence
mm	Ø 107 16,1 t.	Ø 126 22,4 t.	Ø 145 29,7 t.	Ø 165 38,4 t.	Ø 187 49,4 t.	Ø 210 62,3 t.	Ø 236 78,5 t.	Ø 265 99,2 t.	mm							Kg	Litre	
1615	•	•	•	•	•	•	•	•	-	258	215	-	473	274	300	186	43	406.080.8049S
1775	•	•	•	•	•	•	•	•	-	258	235	-	493	290	320	193	48	406.080.8050S
1895	•	•	•	•	•	•	•	•	-	258	250	-	508	302	335	198	51	406.080.8051S
2145	•	•	•	•	•	•	•	•	-	278	275	-	553	324	380	216	57	406.080.8052S
2465	•	•	•	•	•	•	•	•	-	278	315	-	593	358	420	232	66	406.080.8053S
2705	•	•	•	•	•	•	•	•	-	278	345	-	623	384	450	248	72	406.080.8054S
3105	•	•	•	•	•	•	•	•	-	278	395	-	673	430	500	268	83	406.080.8055S
3425	•	•	•	•	•	•	•	•	-	278	435	-	713	466	540	282	92	406.080.8056S
3665	•	•	•	•	•	•	•	•	-	278	465	-	743	494	570	298	98	406.080.8057S

SOCAH HYDRAULIQUE
Z.I. du Plessis Beucher - Rue de la croix Guillemet - 35220 CHÂTEAUBOURG - France
Tél : 02 99 00 84 00 - email : contact@socah-hydraulique.fr - Web : www.socah-hydraulique.fr

Articulation supérieure - 9 expansions - série légère

P maxi de service : 200 bar - Poids total basculable : 20 tonnes à 180 bar

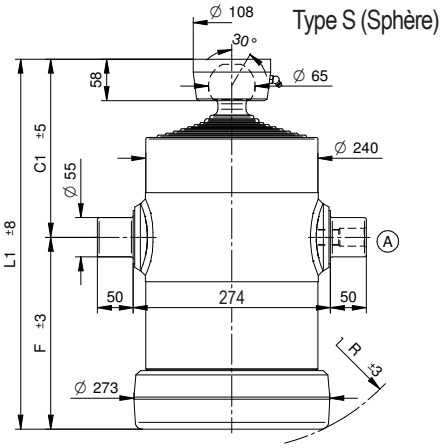

STANDARD

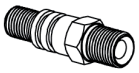

408.NIP.26100 3/4" gas

OPTIONS

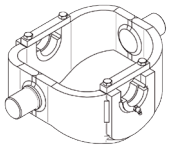

406.00CULLA8 + 408.I0SUP.055

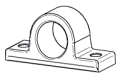

408.I0SUP.055

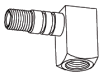

408.NIP.26320

404.065.10010

408.00SUP.055A

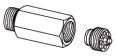

509.034.13400

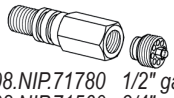

408.NIP.71780 1/2" gas
408.NIP.71560 3/4" gas

Course	Ø Expansions Tonnage									C1	F	L1	R	L. expansion	Poids	Volume d'huile	Référence
mm	Ø61 5,2 t.	Ø76 8,1 t.	Ø91 11,7 t.	Ø107 16,1 t.	Ø126 22,4 t.	Ø145 29,7 t.	Ø165 38,4 t.	Ø187 49,4 t.	Ø210 62,3 t.	mm					Kg	Litre	
1670	•	•	•	•	•	•	•	•	•	233	178	411	220	270	106	25	405.090.9008S
1930	•	•	•	•	•	•	•	•	•	233	208	441	248	300	114	29,5	405.090.9009S
2110	•	•	•	•	•	•	•	•	•	233	228	461	265	320	120	32,5	405.090.9010S
2245	•	•	•	•	•	•	•	•	•	233	243	476	277	335	124	34,5	405.090.9011S
2590	•	•	•	•	•	•	•	•	•	253	268	521	300	380	138	39,5	405.090.9012S
2950	•	•	•	•	•	•	•	•	•	253	308	561	335	420	149	45,5	405.090.9013S
3220	•	•	•	•	•	•	•	•	•	253	338	591	364	450	158	50	405.090.9014S
3630	•	•	•	•	•	•	•	•	•	253	388	641	410	500	172	56,5	405.090.9015S
3990	•	•	•	•	•	•	•	•	•	253	428	681	448	540	184	62	405.090.9016S
4260	•	•	•	•	•	•	•	•	•	253	458	711	478	570	192	67	405.090.9017S

Z.I. du Plessis Beucher - Rue de la croix Guillemet - 35220 CHÂTEAUBOURG - France
Tél : 02 99 00 84 00 - email : contact@socah-hydraulique.fr - Web : www.socah-hydraulique.fr

SOCAH HYDRAULIQUE

Articulation supérieure - 9 expansions - série lourde

P maxi de service : 220 bar - Poids total basculable : 25 tonnes à 180 bar

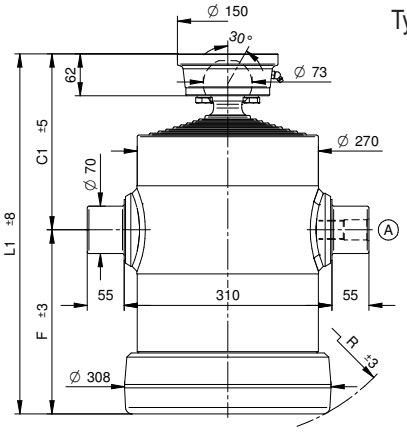

Type S (Sphère)

STANDARD

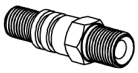

408.NIP.26700 1" gas

OPTIONS

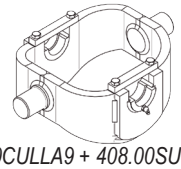

406.00CULLA9 + 408.00SUP.070A

408.00SUP.070A

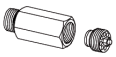

509.100.13500

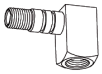

408.NIP.26790

Course	Ø Expansions Tonnage									C	C1	F	L	L1	R	L. expansion	Poids	Volume d'huile	Référence
mm	Ø68 6,5 t.	Ø88 10,9 t.	Ø107 16,1 t.	Ø126 22,4 t.	Ø145 29,7 t.	Ø165 38,4 t.	Ø187 49,4 t.	Ø210 62,3 t.	Ø236 78,5 t.	mm							Kg	Litre	
1897	•	•	•	•	•	•	•	•	•	-	240	210	-	450	260	300	155	36	406.090.9029S
2077	•	•	•	•	•	•	•	•	•	-	240	230	-	470	276	320	161	39	406.090.9030S
2212	•	•	•	•	•	•	•	•	•	-	240	245	-	485	289	335	166	42	406.090.9031S
2527	•	•	•	•	•	•	•	•	•	-	260	270	-	530	312	380	183	47	406.090.9032S
2887	•	•	•	•	•	•	•	•	•	-	260	310	-	570	350	420	198	54	406.090.9033S
3157	•	•	•	•	•	•	•	•	•	-	260	340	-	600	375	450	214	59	406.090.9034S
3607	•	•	•	•	•	•	•	•	•	-	260	390	-	650	420	500	240	67	406.090.9035S
3967	•	•	•	•	•	•	•	•	•	-	260	430	-	690	460	540	264	75	406.090.9036S
4237	•	•	•	•	•	•	•	•	•	-	260	460	-	720	486	570	281	80	406.090.9037S

P maxi de service : 220 bar - Poids total basculable : 32 tonnes à 180 bar

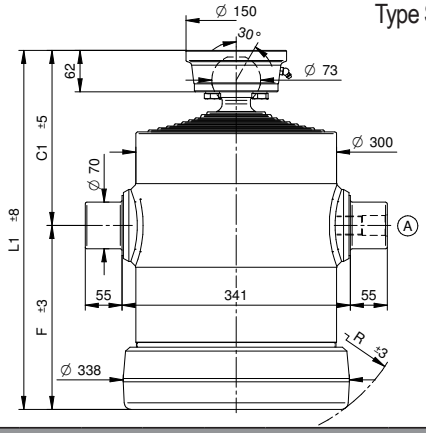

Type S (Sphère)

STANDARD

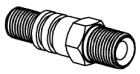

408.NIP.26700 1" gas

OPTIONS

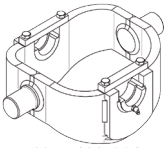

406.00CULLA10 + 408.00SUP.070A

408.00SUP.070A

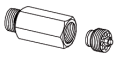

509.100.13500

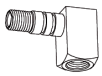

408.NIP.26790

Course	Ø Expansions Tonnage									C	C1	F	L	L1	R	L. expansion	Poids	Volume d'huile	Référence
mm	Ø88 10,9 t.	Ø107 16,1 t.	Ø126 22,4 t.	Ø145 29,7 t.	Ø165 38,4 t.	Ø187 49,4 t.	Ø210 62,3 t.	Ø236 78,5 t.	Ø265 99,2 t.	mm							Kg	Litre	
1842	•	•	•	•	•	•	•	•	•	-	242	215	-	457	274	300	184	45	406.090.9049S
2022	•	•	•	•	•	•	•	•	•	-	242	235	-	477	290	320	191	49	406.090.9050S
2155	•	•	•	•	•	•	•	•	•	-	242	250	-	492	302	335	198	53	406.090.9051S
2452	•	•	•	•	•	•	•	•	•	-	262	275	-	537	324	380	218	59	406.090.9052S
2812	•	•	•	•	•	•	•	•	•	-	262	315	-	577	358	420	234	68	406.090.9053S
3082	•	•	•	•	•	•	•	•	•	-	262	345	-	607	384	450	250	75	406.090.9054S
3532	•	•	•	•	•	•	•	•	•	-	262	395	-	657	430	500	270	86	406.090.9055S
3892	•	•	•	•	•	•	•	•	•	-	262	435	-	697	466	540	288	95	406.090.9056S
4162	•	•	•	•	•	•	•	•	•	-	262	465	-	727	494	570	303	102	406.090.9057S

SOCAH HYDRAULIQUE
Z.I. du Plessis Beucher - Rue de la croix Guillemet - 35220 CHÂTEAUBOURG - France
Tél : 02 99 00 84 00 - email : contact@socah-hydraulique.fr - Web : www.socah-hydraulique.fr

Articulation supérieure - 10 expansions - série légère

P maxi de service : 200 bar - Poids total basculable : 20 tonnes à 180 bar

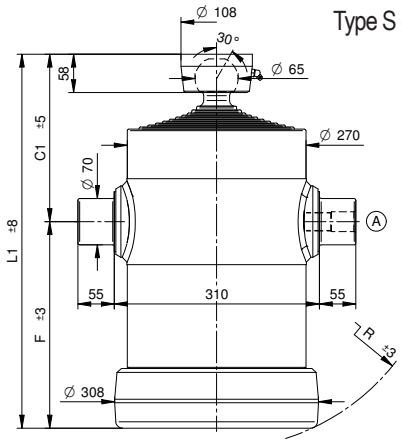

Type S (Sphère)

STANDARD

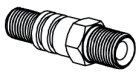

408.NIP.26700 1" gas

OPTIONS

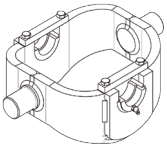

406.00CULLA9 + 408.00SUP.070A

408.00SUP.070A

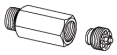

509.100.13500

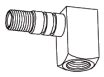

408.NIP.26790

Course	Ø Expansions Tonnage										C	C1	F	L	L1	R	L. expansion	Poids	Volume d'huile	Référence
mm	Ø61 5,2 t.	Ø76 8,1 t.	Ø91 11,7 t.	Ø107 16,1 t.	Ø126 22,4 t.	Ø145 29,7 t.	Ø165 38,4 t.	Ø187 49,4 t.	Ø210 62,3 t.	Ø236 78,5 t.	mm							Kg	Litre	
2130	•	•	•	•	•	•	•	•	•	•	-	233	212	-	445	260	300	150	36	405.100.1029S
2330	•	•	•	•	•	•	•	•	•	•	-	233	232	-	465	276	320	161	40	405.100.1030S
2480	•	•	•	•	•	•	•	•	•	•	-	233	247	-	480	288	335	166	45	405.100.1031S
2830	•	•	•	•	•	•	•	•	•	•	-	253	272	-	525	310	380	183	47	405.100.1032S
3230	•	•	•	•	•	•	•	•	•	•	-	253	312	-	565	345	420	198	55	405.100.1033S
3530	•	•	•	•	•	•	•	•	•	•	-	253	342	-	595	372	450	214	60	405.100.1034S
4030	•	•	•	•	•	•	•	•	•	•	-	253	392	-	645	418	500	235	69	405.100.1035S
4430	•	•	•	•	•	•	•	•	•	•	-	253	432	-	685	456	540	264	76	405.100.1036S
4730	•	•	•	•	•	•	•	•	•	•	-	253	462	-	715	484	570	280	81	405.100.1037S
5360	•	•	•	•	•	•	•	•	•	•	-	253	542	-	795	544	650	314	95	405.100.1038S

Z.I. du Plessis Beucher - Rue de la croix Guillemet - 35220 CHÂTEAUBOURG - France
Tél : 02 99 00 84 00 - email : contact@socah-hydraulique.fr - Web : www.socah-hydraulique.fr

SOCAH HYDRAULIQUE

Articulation supérieure - 10 expansions - série lourde

P maxi de service : 220 bar - Poids total basculable : 28 tonnes à 180 bar

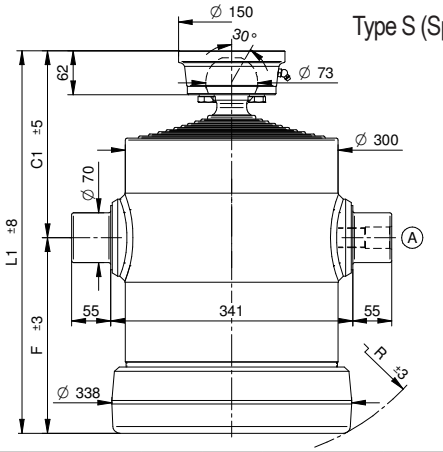

Type S (Sphère)

STANDARD

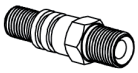

408.NIP.26700 1'" gas

OPTIONS

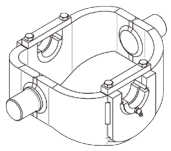

406.00CULLA10 + 408.00SUP.070A

408.00SUP.070A

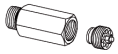

509.100.13500

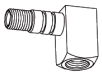

408.NIP.26790

Course	Ø Expansions Tonnage										C	C1	F	L	L1	R	L. expansion	Poids	Volume d'huile	Référence
mm	Ø68 6,5 t.	Ø88 10,9 t.	Ø107 16,1 t.	Ø126 22,4 t.	Ø145 29,7 t.	Ø165 38,4 t.	Ø187 49,4 t.	Ø210 62,3 t.	Ø236 78,5 t.	Ø265 99,2 t.	mm							Kg	Litre	
2080	•	•	•	•	•	•	•	•	•	•	-	243	215	-	458	274	300	195	46	406.100.1049S
2280	•	•	•	•	•	•	•	•	•	•	-	243	235	-	478	290	320	202	50	406.100.1050S
2430	•	•	•	•	•	•	•	•	•	•	-	243	250	-	498	302	335	210	54	406.100.1051S
2750	•	•	•	•	•	•	•	•	•	•	-	263	275	-	538	324	380	228	60	406.100.1052S
3150	•	•	•	•	•	•	•	•	•	•	-	263	315	-	578	358	420	248	69	406.100.1053S
3450	•	•	•	•	•	•	•	•	•	•	-	263	345	-	608	384	450	267	76	406.100.1054S
3950	•	•	•	•	•	•	•	•	•	•	-	263	395	-	658	430	500	288	87	406.100.1055S
4350	•	•	•	•	•	•	•	•	•	•	-	263	435	-	698	466	540	305	97	406.100.1056S
4650	•	•	•	•	•	•	•	•	•	•	-	263	465	-	728	494	570	314	103	406.100.1057S
5315	•	•	•	•	•	•	•	•	•	•	-	263	545	-	808	550	650	345	120	406.100.1058S
6315	•	•	•	•	•	•	•	•	•	•	-	263	645	-	910	664	750	382	149	406.100.1061S

SOCAH HYDRAULIQUE
Z.I. du Plessis Beucher - Rue de la croix Guillemet - 35220 CHÂTEAUBOURG - France
Tél : 02 99 00 84 00 - email : contact@socah-hydraulique.fr - Web : www.socah-hydraulique.fr

Articulation inférieure - 2 expansions - série légère

P maxi de service : 220 bar - Poids total basculable : 3,5 tonnes à 180 bar

Course	Ø Expansions Tonnage		L	L. expansion	Poids	Volume d'huile	Référence
mm	Ø46 2,9 t.	Ø61 5,2 t.	mm		Kg	Litre	
455	•	•	343	300	13,5	1,3	405.020.2520F
525	•	•	378	335	15	1,5	405.020.2521F
595	•	•	413	370	16	1,7	405.020.2522F
695	•	•	463	420	17,5	1,9	405.020.2523F
795	•	•	513	470	19	2,2	405.020.2524F
895	•	•	563	520	21	2,5	405.020.2525F
995	•	•	613	570	22,5	2,7	405.020.2526F

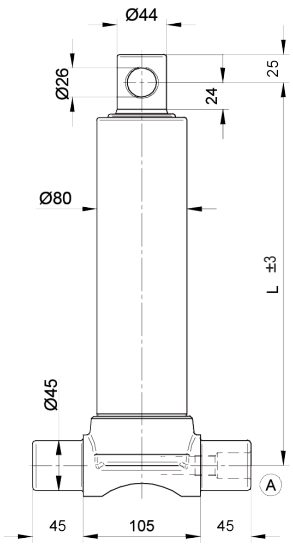

P maxi de service : 220 bar - Poids total basculable : 5,5 tonnes à 180 bar

Course	Ø Expansions Tonnage		L	L. expansion	Poids	Volume d'huile	Référence
mm	Ø61 5,2 t.	Ø76 8,1 t.	mm		Kg	Litre	
495	•	•	368	320	20	2	405.020.3521F
595	•	•	418	370	22	2,3	405.020.3522F
695	•	•	468	420	24,5	2,7	405.020.3523F
795	•	•	518	470	27	3	405.020.3524F
895	•	•	568	520	29	3,5	405.020.3525F
995	•	•	618	570	31,5	3,8	405.020.3526F

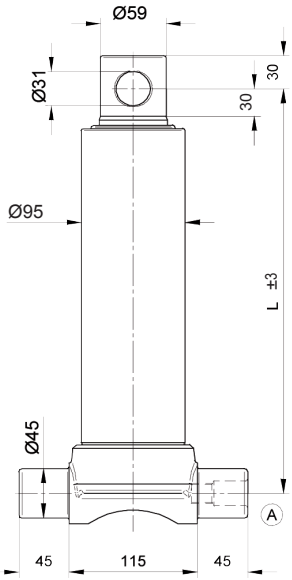

Z.I. du Plessis Beucher - Rue de la croix Guillemet - 35220 CHÂTEAUBOURG - France
Tél : 02 99 00 84 00 - email : contact@socah-hydraulique.fr - Web : www.socah-hydraulique.fr

Articulation inférieure - 2 expansions - série lourde

P maxi de service : 220 bar - Poids total basculable : 8,5 tonnes à 180 bar

Course	Ø Expansions Tonnage		L	L. expansion	Poids	Volume d'huile	Référence
mm	Ø 68 6,5 t.	Ø 88 10,9 t.	mm		Kg	Litre	
590	•	•	432	370	31	3	406.020.4521F
690	•	•	482	420	35	4	406.020.4522F
790	•	•	532	470	38	4,5	406.020.4524F
890	•	•	582	520	41,5	5	406.020.4525F

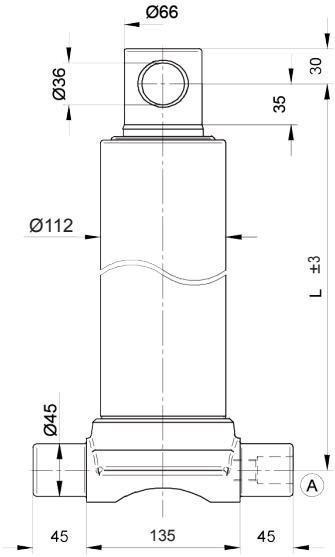

P maxi de service : 220 bar - Poids total basculable : 13,5 tonnes à 180 bar

Course	Ø Expansions Tonnage		L	L. expansion	Poids	Volume d'huile	Référence
mm	Ø 88 10,9 t.	Ø 107 16,1 t.	mm		Kg	Litre	
690	•	•	482	420	32,5	5,3	406.020.4523F
890	•	•	582	520	38	6,8	406.020.4526F
1035	•	•	682	620	44	8,3	406.020.4527F

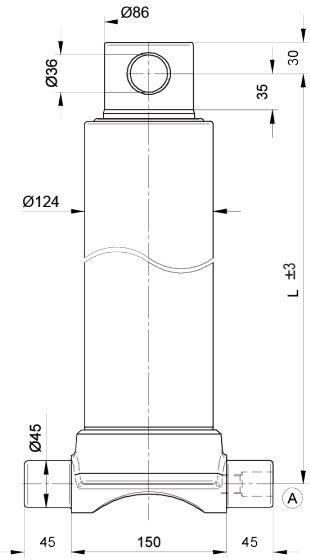

SOCAH HYDRAULIQUE
Z.I. du Plessis Beucher - Rue de la croix Guillemet - 35220 CHÂTEAUBOURG - France
Tél : 02 99 00 84 00 - email : contact@socah-hydraulique.fr - Web : www.socah-hydraulique.fr

Articulation inférieure - 3 expansions - série légère

P maxi de service : 200 bar - Poids total basculable : 5 tonnes à 180 bar

Course	Ø Expansions Tonnage			L	L. expansion	Poids	Volume d'huile	Référence
mm	Ø 46 2,9 t.	Ø 61 5,2 t.	Ø 76 8,1 t.	mm		Kg	Litre	
500	•	•	•	286	240	15	1,8	405.030.2531F
590	•	•	•	316	270	16	2	405.030.2532F
680	•	•	•	346	300	17,5	2,5	405.030.2533F
785	•	•	•	381	335	19	2,8	405.030.2534F
890	•	•	•	416	370	20,5	3,2	405.030.2535F
1040	•	•	•	466	420	23	3,8	405.030.2536F
1280	•	•	•	546	500	26,5	4,5	405.030.2537F
1490	•	•	•	616	570	29,5	5,5	405.030.2538F

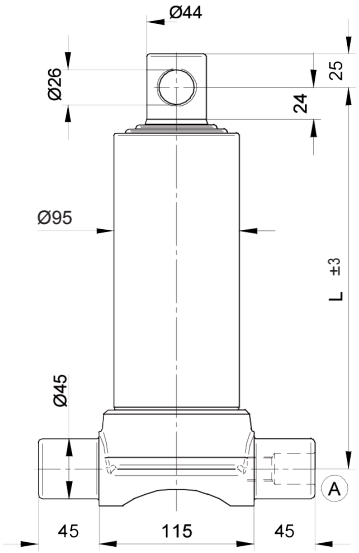

P maxi de service : 200 bar - Poids total basculable : 7,5 tonnes à 180 bar

Course	Ø Expansions Tonnage			L	L. expansion	Poids	Volume d'huile	Référence
mm	Ø 61 5,2 t.	Ø 76 8,1 t.	Ø 76 8,1 t.	mm		Kg	Litre	
500	•	•	•	292	240	21	2,5	405.030.3530F
590	•	•	•	322	270	23	3	405.030.3531F
680	•	•	•	352	300	25	3,5	405.030.3532F
785	•	•	•	387	335	27	4	405.030.3533F
890	•	•	•	422	370	29	4,5	405.030.3534F
1040	•	•	•	472	420	32,5	5,5	405.030.3535F
1280	•	•	•	552	500	37,5	6,5	405.030.3536F
1490	•	•	•	622	570	42	8	405.030.3537F

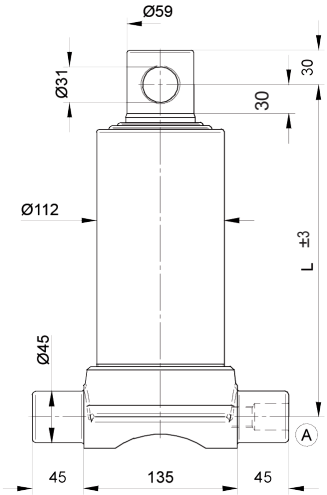

Z.I. du Plessis Beucher - Rue de la croix Guillemet - 35220 CHÂTEAUBOURG - France
Tél : 02 99 00 84 00 - email : contact@socah-hydraulique.fr - Web : www.socah-hydraulique.fr

Articulation inférieure - 3 expansions - série lourde

P maxi de service : 220 bar - Poids total basculable : 11 tonnes à 180 bar

Course	Ø Expansions Tonnage			L	L. expansion	Poids	Volume d'huile	Référence
mm	Ø 68 6,5 t.	Ø 88 10,9 t.	Ø 107 16,1 t.	mm		Kg	Litre	
740	•	•	•	390	320	32	5	406.030.4531F
780	•	•	•	405	335	33,5	5,5	406.030.4532F
890	•	•	•	440	370	36	6	406.030.4533F
1040	•	•	•	490	420	40	7	406.030.4534F
1280	•	•	•	570	500	46	9	406.030.4535F
1490	•	•	•	640	570	51,5	10	406.030.4537F
2090	•	•	•	870	800	70	15	406.030.4530F

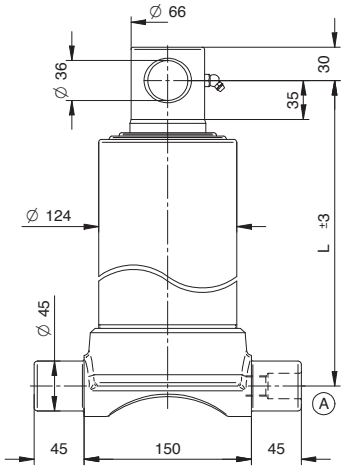

P maxi de service : 220 bar - Poids total basculable : 16,5 tonnes à 180 bar

Course	Ø Expansions Tonnage			L	L. expansion	Poids	Volume d'huile	Référence
mm	Ø 88 10,9 t.	Ø 107 16,1 t.	Ø 126 22,4 t.	mm		Kg	Litre	
1270	•	•	•	567	500	57	13	406.030.4536F
1480	•	•	•	637	570	63	15	406.030.4538F
2090	•	•	•	867	800	85	22	406.030.4539F

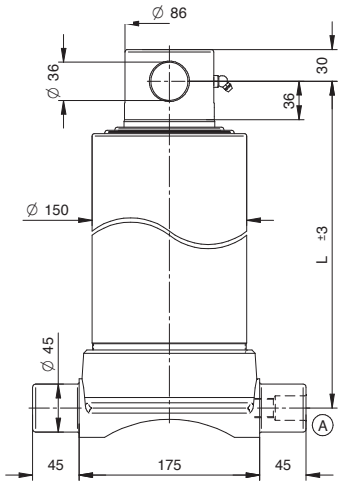

SOCAH HYDRAULIQUE
Z.I. du Plessis Beucher - Rue de la croix Guillemet - 35220 CHÂTEAUBOURG - France
Tél : 02 99 00 84 00 - email : contact@socah-hydraulique.fr - Web : www.socah-hydraulique.fr

Articulation inférieure - 4 expansions - série légère

P maxi de service : 200 bar - Poids total basculable : 7 tonnes à 180 bar

Course	Ø Expansions Tonnage				L	L. expansion	Poids	Volume d'huile	Référence
mm	Ø 46 2,9 t.	Ø 61 5,2 t.	Ø 76 8,1 t.	Ø 91 11,7 t.	mm		Kg	Litre	
585	•	•	•	•	270	220	18,5	2,5	405.040.3561F
665	•	•	•	•	290	240	20	3	405.040.3562F
785	•	•	•	•	320	270	21,5	3,5	405.040.3563F
905	•	•	•	•	350	300	23,5	4	405.040.3564F
1045	•	•	•	•	385	335	25,5	4,5	405.040.3565F
1185	•	•	•	•	420	370	28	5	405.040.3566F
1385	•	•	•	•	470	420	31	6	405.040.3567F
1705	•	•	•	•	550	500	35,5	7,5	405.040.3568F
1985	•	•	•	•	620	570	40	9	405.040.3569F

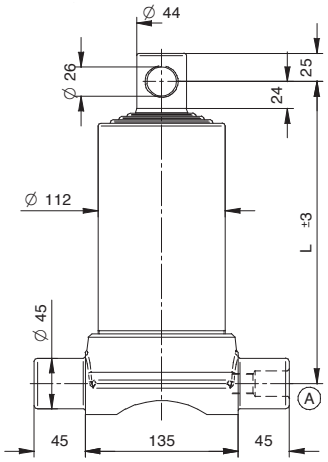

P maxi de service : 200 bar - Poids total basculable : 10 tonnes à 180 bar

Course	Ø Expansions Tonnage				L	L. expansion	Poids	Volume d'huile	Référence
mm	Ø 61 5,2 t.	Ø 76 8,1 t.	Ø 91 11,7 t.	Ø 107 16,1 t.	mm		Kg	Litre	
665	•	•	•	•	299	240	24,5	4	405.040.3541F
825	•	•	•	•	399	280	27,5	5	405.040.3542F
945	•	•	•	•	369	310	29,5	6	405.040.3543F
1045	•	•	•	•	394	335	31,5	6,5	405.040.3544F
1185	•	•	•	•	429	370	34	7,5	405.040.3545F
1285	•	•	•	•	454	395	36	8	405.040.3546F
1505	•	•	•	•	509	450	40	9,5	405.040.3547F
1705	•	•	•	•	559	500	43,5	11	405.040.3548F
1985	•	•	•	•	629	570	49	13	405.040.3549F

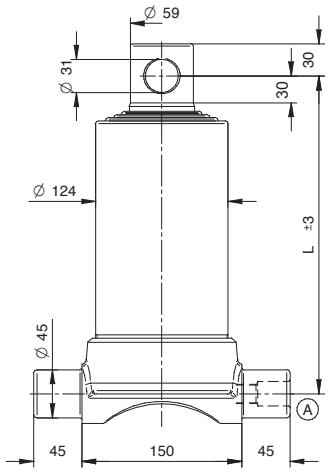

Z.I. du Plessis Beucher - Rue de la croix Guillemet - 35220 CHÂTEAUBOURG - France
Tél : 02 99 00 84 00 - email : contact@socah-hydraulique.fr - Web : www.socah-hydraulique.fr

Articulation inférieure - 4 expansions - série lourde

P maxi de service : 220 bar - Poids total basculable : 14 tonnes à 180 bar

Course	Ø Expansions Tonnage				L	L. expansion	Poids	Volume d'huile	Référence
mm	Ø 68 6,5 t.	Ø 88 10,9 t.	Ø 107 16,1 t.	Ø 126 22,4 t.	mm		Kg	Litre	
1975	•	•	•	•	644	570	74	17	406.040.4540F
1035	•	•	•	•	410	335	47	9	406.040.4541F
1215	•	•	•	•	454	380	52	10,5	406.040.4542F
1495	•	•	•	•	524	450	60	13	406.040.4543F
1695	•	•	•	•	574	500	66	14,5	406.040.4544F

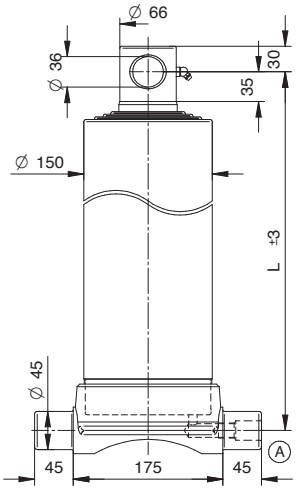

P maxi de service : 220 bar - Poids total basculable : 20 tonnes à 180 bar

Course	Ø Expansions Tonnage				L	L. expansion	Poids	Volume d'huile	Référence
mm	Ø 88 10,9 t.	Ø 107 16,1 t.	Ø 126 22,4 t.	Ø 145 29,7 t.	mm		Kg	Litre	
1205	•	•	•	•	479	380	64	14,5	406.040.4572F
1485	•	•	•	•	549	450	73	18	406.040.4545F
1675	•	•	•	•	599	500	79	20	406.040.4546F
1955	•	•	•	•	669	570	87	23,5	406.040.4547F
2505	•	•	•	•	829	730	107	31	406.040.4590F

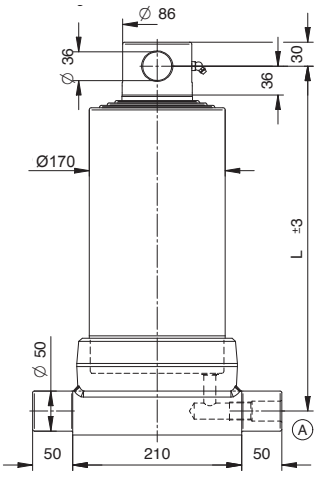

SOCAH HYDRAULIQUE
Z.I. du Plessis Beucher - Rue de la croix Guillemet - 35220 CHÂTEAUBOURG - France
Tél : 02 99 00 84 00 - email : contact@socah-hydraulique.fr - Web : www.socah-hydraulique.fr

Articulation inférieure - 5 expansions - série légère

P maxi de service : 200 bar - Poids total basculable : 8 tonnes à 180 bar

Course	Ø Expansions Tonnage					L	L. expansion	Poids	Volume d'huile	Référence
mm	Ø 46 2,9 t.	Ø 61 5,2 t.	Ø 76 8,1 t.	Ø 91 11,7 t.	Ø 107 16,1 t.	mm		Kg	Litre	
680	•	•	•	•	•	267	210	21	4	405.050.3550F
760	•	•	•	•	•	282	225	22	4	405.050.3598F
830	•	•	•	•	•	297	240	23	4,5	405.050.3591F
1030	•	•	•	•	•	337	280	26	6	405.050.3592F
1180	•	•	•	•	•	367	310	28	6,5	405.050.3593F
1310	•	•	•	•	•	392	335	30	7	405.050.3597F
1480	•	•	•	•	•	427	370	32,5	8	405.050.3594F
1880	•	•	•	•	•	507	450	38	10,5	405.050.3599F
2130	•	•	•	•	•	557	500	41,5	12	405.050.3595F
2480	•	•	•	•	•	627	570	46,5	14	405.050.3596F

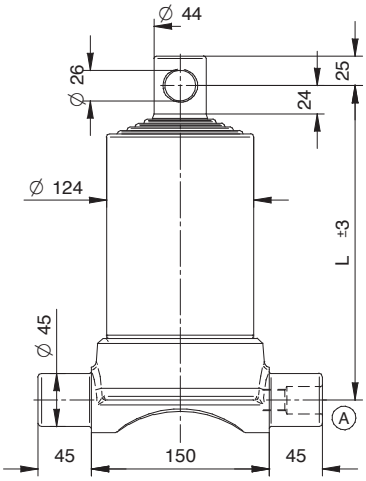

P maxi de service : 200 bar - Poids total basculable : 10 tonnes à 180 bar

Course	Ø Expansions Tonnage					L	L. expansion	Poids	Volume d'huile	Référence
mm	Ø 61 5,2 t.	Ø 76 8,1 t.	Ø 91 11,7 t.	Ø 107 16,1 t.	Ø 126 22,4 t.	mm		Kg	Litre	
970	•	•	•	•	•	333	270	38	7,5	405.050.3551F
1220	•	•	•	•	•	383	320	43,5	9,5	405.050.3552F
1470	•	•	•	•	•	433	370	49	11,5	405.050.3553F
1870	•	•	•	•	•	513	450	58	15	405.050.3554F
2120	•	•	•	•	•	563	500	63	16,5	405.050.3555F
2470	•	•	•	•	•	633	570	71	19,5	405.050.3556F

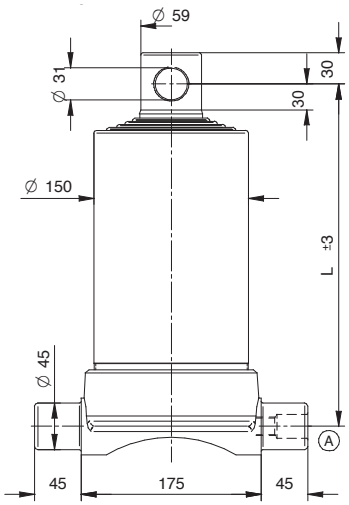

Z.I. du Plessis Beucher - Rue de la croix Guillemet - 35220 CHÂTEAUBOURG - France
Tél : 02 99 00 84 00 - email : contact@socah-hydraulique.fr - Web : www.socah-hydraulique.fr

SOCAH HYDRAULIQUE

Femelle - 2 expansions - série légère

P maxi de service : 220 bar - Poids total basculable : 3,5 tonnes à 180 bar

Course	Ø Expansions Tonnage		L	L. expansion	Poids	Volume d'huile	Référence
mm	Ø 46 2,9 t.	Ø 61 5,2 t.	mm		Kg	Litre	
455	•	•	362	300	12	1,3	405.020.2620F
525	•	•	397	335	13	1,5	405.020.2621F
595	•	•	432	370	14,5	1,7	405.020.2622F
695	•	•	482	420	16	1,9	405.020.2623F
795	•	•	532	470	18	2,2	405.020.2624F
895	•	•	582	520	19,5	2,5	405.020.2625F
995	•	•	632	570	21	2,7	405.020.2626F

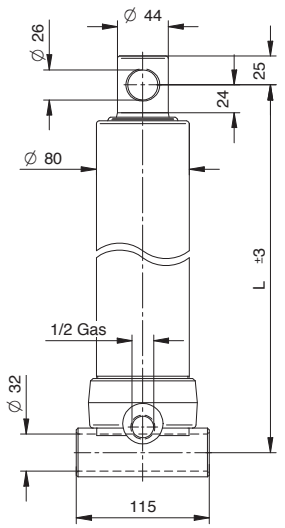

P maxi de service : 220 bar - Poids total basculable : 5,5 tonnes à 180 bar

Course	Ø Expansions Tonnage		L	L. expansion	Poids	Volume d'huile	Référence
mm	Ø 61 5,2 t.	Ø 76 8,1 t.	mm		Kg	Litre	
495	•	•	390	320	18	2	405.020.3621F
595	•	•	440	370	20,5	2,5	405.020.3622F
695	•	•	490	420	23	3	405.020.3623F
795	•	•	540	470	25	3,5	405.020.3624F
895	•	•	590	520	27,5	4	405.020.3625F
995	•	•	640	570	30	4,5	405.020.3626F

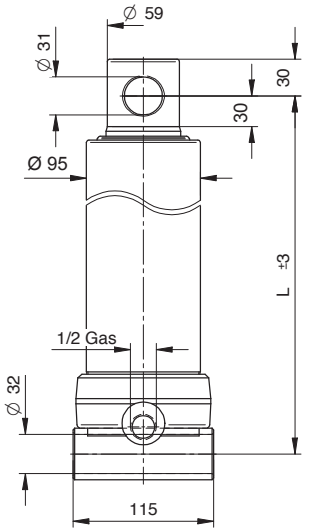

Femelle - 2 expansions - série lourde

P maxi de service : 180 bar - Poids total basculable : 13,5 tonnes à 180 bar

Course	Ø Expansions Tonnage		L	L. expansion	Poids F	Poids S	Volume d'huile	Référence
mm	Ø 88 10,9 t.	Ø 107 16,1 t.	mm		Kg		Litre	
690	•	•	496	420	31,5	-	5,8	406.020.4623F
890	•	•	596	520	37	-	7,5	406.020.4626F
1030	•	•	696	620	43	-	9	406.020.4627F
1090	•	•	806	700	47,5	-	10,5	406.020.4628F
1390	•	•	876	800	53,5	-	12	406.020.4629F

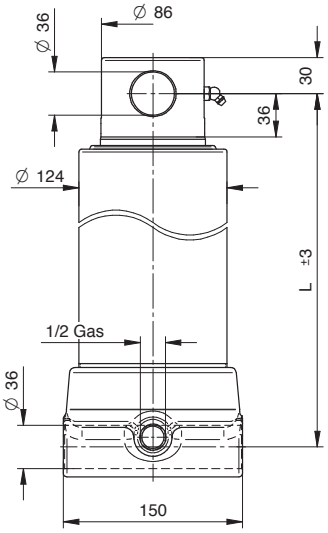

SOCAH HYDRAULIQUE
Z.I. du Plessis Beucher - Rue de la croix Guillemet - 35220 CHÂTEAUBOURG - France
Tél : 02 99 00 84 00 - email : contact@socah-hydraulique.fr - Web : www.socah-hydraulique.fr

Femelle - 3 expansions - série légère

P maxi de service : 200 bar - Poids total basculable : 5 tonnes à 180 bar

Course	Ø Expansions Tonnage			L	L. expansion	Poids F	Volume d'huile	Référence
mm	Ø 46 2,9 t.	Ø 61 5,2 t.	Ø 76 8,1 t.	mm		Kg	Litre	
500	•	•	•	308	240	13,5	1,8	405.030.2631F
590	•	•	•	338	270	15	2	405.030.2632F
680	•	•	•	368	300	16	2,5	405.030.2633F
785	•	•	•	402	335	17,5	2,8	405.030.2634F
890	•	•	•	438	370	19	3,2	405.030.2635F
1040	•	•	•	488	420	21,5	3,8	405.030.2636F
1280	•	•	•	568	500	25	4,5	405.030.2637F
1490	•	•	•	638	570	28	5,5	405.030.2638F

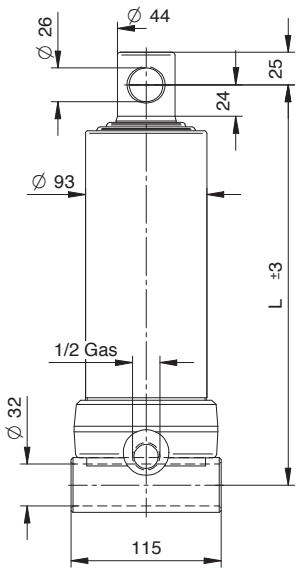

P maxi de service : 200 bar - Poids total basculable : 8 tonnes à 180 bar

Course	Ø Expansions Tonnage			L	L. expansion	Poids F	Volume d'huile	Référence
mm	Ø 61 5,2 t.	Ø 76 8,1 t.	Ø 91 11,7 t.	mm		Kg	Litre	
500	•	•	•	315	240	19,5	2,5	405.030.3630F
590	•	•	•	345	270	21,5	3	405.030.3631F
680	•	•	•	375	300	23,5	3,5	405.030.3632F
785	•	•	•	410	335	25,5	4	405.030.3633F
890	•	•	•	445	370	28	4,5	405.030.3634F
1040	•	•	•	495	420	31	5,5	405.030.3635F
1280	•	•	•	575	500	36	6,5	405.030.3636F
1490	•	•	•	645	570	40,5	8	405.030.3637F

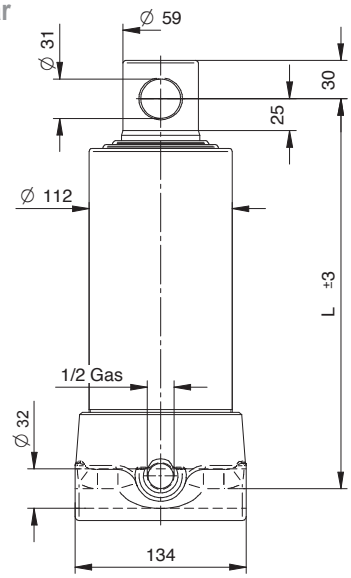

Z.I. du Plessis Beucher - Rue de la croix Guillemet - 35220 CHÂTEAUBOURG - France
Tél : 02 99 00 84 00 - email : contact@socah-hydraulique.fr - Web : www.socah-hydraulique.fr

SOCAH HYDRAULIQUE

Femelle - 3 expansions - série lourde

P maxi de service : 220 bar - Poids total basculable : 11 tonnes à 180 bar

Course	Ø Expansions Tonnage			L	L. expansion	Poids F	Volume d'huile	Référence
mm	Ø 68 6,5 t.	Ø 88 10,9 t.	Ø 107 16,1 t.	mm		Kg	Litre	
740	•	•	•	404	320	31	5	406.030.4631F
780	•	•	•	419	335	32,5	5,5	406.030.4632F
890	•	•	•	454	370	35	6	406.030.4633F
1040	•	•	•	504	420	39	7	406.030.4634F
1280	•	•	•	584	500	45	9	406.030.4635F
1490	•	•	•	654	570	50,5	10	406.030.4637F
2090	•	•	•	884	800	69	15	406.030.4630F

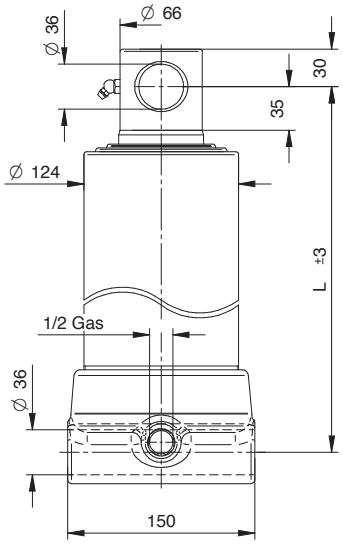

P maxi de service : 220 bar - Poids total basculable : 16,5 tonnes à 180 bar

Course	Ø Expansions Tonnage			L	L. expansion	Poids F	Volume d'huile	Référence
mm	Ø 88 10,9 t.	Ø 107 16,1 t.	Ø 126 22,4 t.	mm		Kg	Litre	
1270	•	•	•	585	500	57,5	13	406.030.4636F
1480	•	•	•	655	570	64	15	406.030.4638F
2090	•	•	•	885	800	85,5	22	406.030.4639F

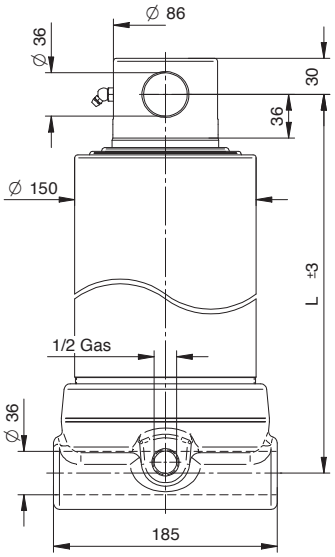

SOCAH HYDRAULIQUE
Z.I. du Plessis Beucher - Rue de la croix Guillemet - 35220 CHÂTEAUBOURG - France
Tél : 02 99 00 84 00 - email : contact@socah-hydraulique.fr - Web : www.socah-hydraulique.fr

Femelle - 4 expansions - série légère

P maxi de service : 200 bar - Poids total basculable : 7 tonnes à 180 bar

Course	Ø Expansions Tonnage				L	L. expansion	Poids F	Volume d'huile	Référence
mm	Ø 46 2,9 t.	Ø 61 5,2 t.	Ø 76 8,1 t.	Ø 91 11,7 t.	mm		Kg	Litre	
585	•	•	•	•	293	220	17	2,5	405.040.3661F
665	•	•	•	•	313	240	18,5	3	405.040.3662F
785	•	•	•	•	343	270	20	3,4	405.040.3663F
905	•	•	•	•	373	300	22	4	405.040.3664F
1045	•	•	•	•	408	335	24	4,5	405.040.3665F
1185	•	•	•	•	443	370	26,5	5	405.040.3666F
1385	•	•	•	•	493	420	29,5	6	405.040.3667F
1705	•	•	•	•	573	500	34	7,5	405.040.3668F
1985	•	•	•	•	643	570	38,5	9	405.040.3669F

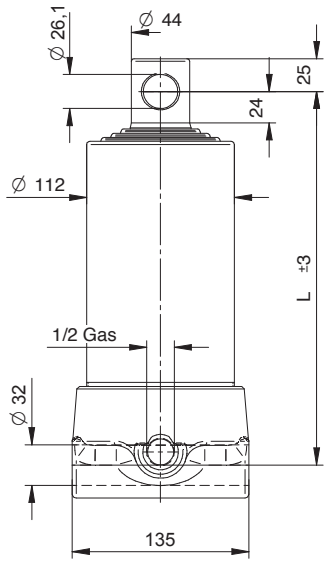

P maxi de service : 200 bar - Poids total basculable : 10 tonnes à 180 bar

Course	Ø Expansions Tonnage				L	L. expansion	Poids F	Volume d'huile	Référence
mm	Ø 61 5,2 t.	Ø 76 8,1 t.	Ø 91 11,7 t.	Ø 107 16,1 t.	mm		Kg	Litre	
665	•	•	•	•	313	240	23,5	4	405.040.3641F
825	•	•	•	•	353	280	26,5	5	405.040.3642F
945	•	•	•	•	383	31	28,5	6	405.040.3643F
1045	•	•	•	•	408	335	30,5	6,5	405.040.3644F
1185	•	•	•	•	443	370	33	7,5	405.040.3645F
1285	•	•	•	•	468	395	34,5	8	405.040.3646F
1505	•	•	•	•	523	450	39	9,5	405.040.3647F
1705	•	•	•	•	573	500	42,5	11	405.040.3648F
1985	•	•	•	•	643	570	47,5	12,5	405.040.3649F

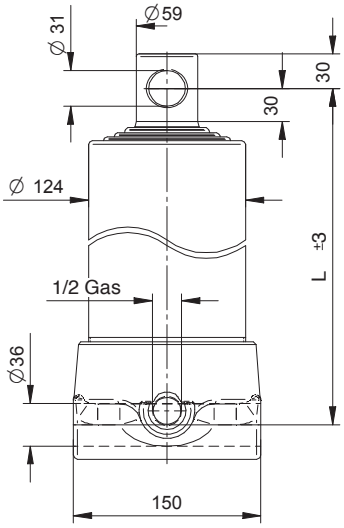

Z.I. du Plessis Beucher - Rue de la croix Guillemet - 35220 CHÂTEAUBOURG - France
Tél : 02 99 00 84 00 - email : contact@socah-hydraulique.fr - Web : www.socah-hydraulique.fr

SOCAH HYDRAULIQUE

Femelle - 4 expansions - série lourde

P maxi de service : 200 bar - Poids total basculable : 14 tonnes à 180 bar

Course	Ø Expansions Tonnage				L	L. expansion	Poids		Volume d'huile	Référence
							F	S		
mm	Ø 68 6,5 t.	Ø 88 10,9 t.	Ø 107 16,1 t.	Ø 126 22,4 t.	mm		Kg		Litre	
1980	•	•	•	•	659	570	76,5	-	15,6	406.040.4640F
1040	•	•	•	•	424	335	49	-	8,3	406.040.4641F
1220	•	•	•	•	469	380	54,5	-	9,7	406.040.4642F
1500	•	•	•	•	539	450	62,5	-	12	406.040.4643F
1700	•	•	•	•	589	500	68,5	-	13,5	406.040.4644F

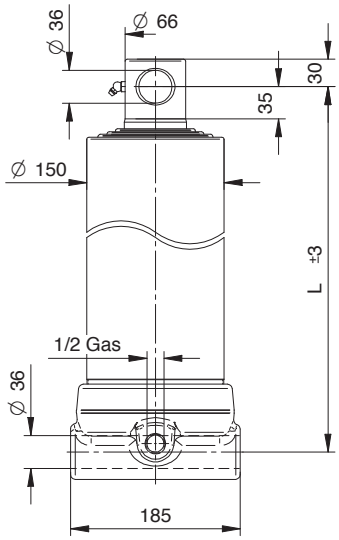

P maxi de service : 200 bar - Poids total basculable : 20 tonnes à 180 bar

Course	Ø Expansions Tonnage				L	L. expansion	Poids		Volume d'huile	Référence
							F	S		
mm	Ø 88 10,9 t.	Ø 107 16,1 t.	Ø 126 22,4 t.	Ø 145 29,7 t.	mm		Kg		Litre	
1030	•	•	•	•	482	335	61,5	-	11,7	406.040.4670F
970	•	•	•	•	467	320	53	-	11,3	406.040.4671F
1210	•	•	•	•	527	380	63,5	-	13,7	406.040.4672F
1490	•	•	•	•	597	450	72,5	-	16,8	406.040.4645F
1690	•	•	•	•	647	500	78,5	-	19	406.040.4646F

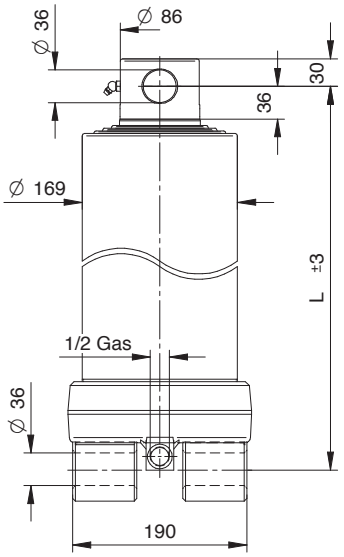

SOCAH HYDRAULIQUE
Z.I. du Plessis Beucher - Rue de la croix Guillemet - 35220 CHÂTEAUBOURG - France
Tél : 02 99 00 84 00 - email : contact@socah-hydraulique.fr - Web : www.socah-hydraulique.fr

Type KOMPAKT

Livré en kit : vérin + berceau + paliers (raccord tournant non inclus)
Vérin pour bi-benne et tri-benne.
Pression de service maxi : 200 bar
Matière : Acier haute résistance traité TENIFER

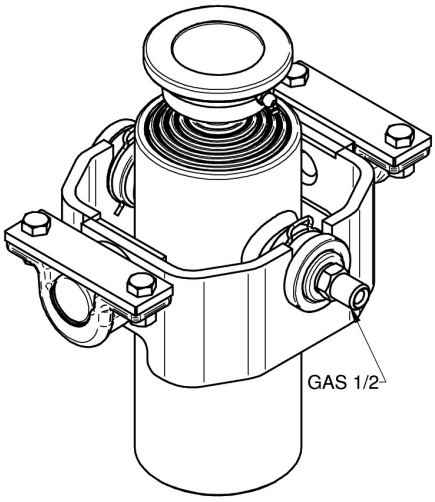

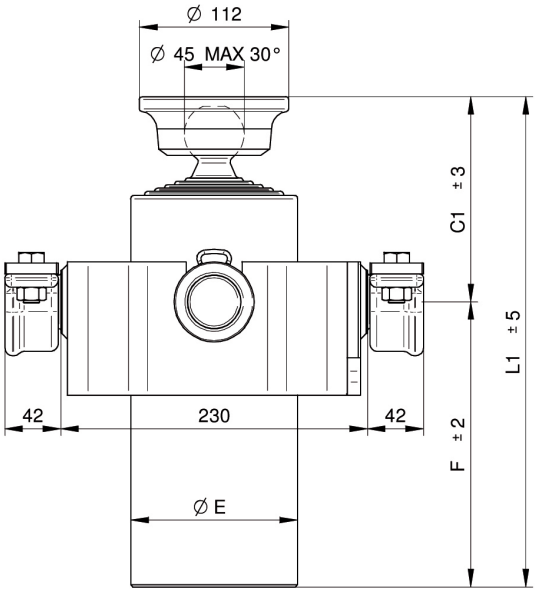

Course	Capacité à 180 bar		Ø Expansions Tonnage					C1	F	L1	Ø E	L. expansion	Poids	Volume d'huile	Référence
mm	Tonne	Ø 32	Ø 45 2,9 t.	Ø 60 5,0 t.	Ø 75 7,9 t.	Ø 90 11,4 t.	Ø 105 15,6 t.	mm					Kg	Litre	
1010	4,5		•	•	•			149	349	498	95	405	22	3,5	407.030.2401S
814	6		•	•	•	•		152	214	366	110	270	19	3,6	407.040.3271S
1034	6		•	•	•	•		152	269	325	110	325	23	4,5	407.040.3321S
1174	6		•	•	•	•		152	304	456	110	360	26	5,2	407.040.3361S
1354	6		•	•	•	•		152	349	51	110	405	28	5,9	407.040.3401S
1012	7,1		•	•	•	•	•	154	214	368	125	270	25	5,6	407.050.4271S
1162	7,1		•	•	•	•	•	154	244	398	125	300	27	6,4	407.050.4301S
1287	7,1		•	•	•	•	•	154	269	423	125	325	29	7	407.050.4321S
1462	7,1		•	•	•	•	•	154	304	458	125	360	31	7,9	407.050.4361S
1221	6	•	•	•	•	•	•	157	214	371	125	270	25	5,8	407.060.4271S

OPTIONS

NIP408.NIP.71720 3/8 Gas avec valve parachute

404.045.10010

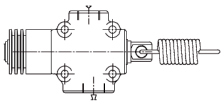

VFC-TS-1/2

NIP408.NIP.71730 1/2 Gas avec valve parachute

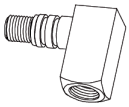

NIP26310000 1/2 Gas 90°

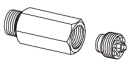

408.NIP.27220 1/2 Gas avec valve parachute uniquement avec NIP26310000

Z.I. du Plessis Beucher - Rue de la croix Guillemet - 35220 CHÂTEAUBOURG - France
Tél : 02 99 00 84 00 - email : contact@socah-hydraulique.fr - Web : www.socah-hydraulique.fr

SOCAH HYDRAULIQUE

Accessoires : Berceaux pour vérins télescopiques

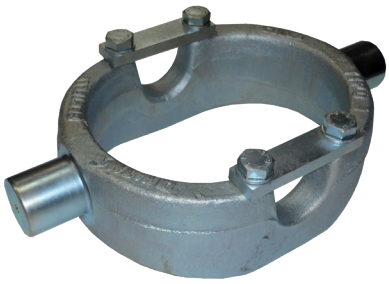

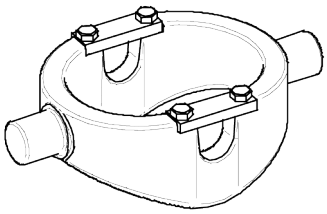

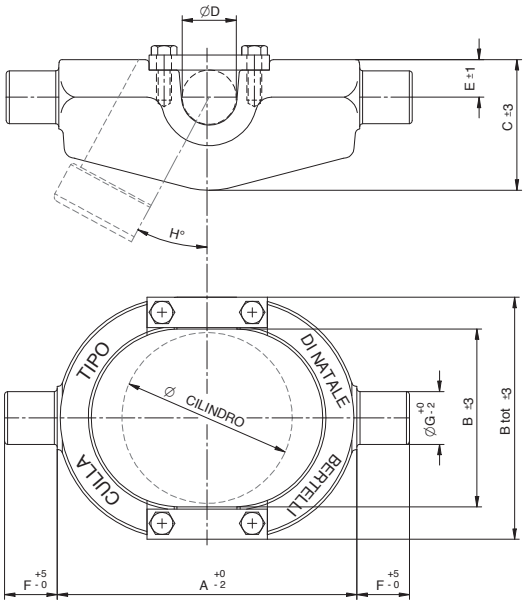

A	B	B tot.	C	Ø D	E	F	Ø G	H	Ø Cil	Capacité Tonne	Poids Kg	Référence
200	120	160	80	35	25	35	35	32°	80/95	7 t.	5	406.00CULLA1
230	135	195	97	35	28	40	40	37°	112	10 t.	9	406.00CULLA2
230	155	213	110	40	31	40	40	30°	124	16 t.	10,5	406.00CULLA3
280	185	240	125	45	40	45	50	30°	150	20 t.	15	406.00CULLA4

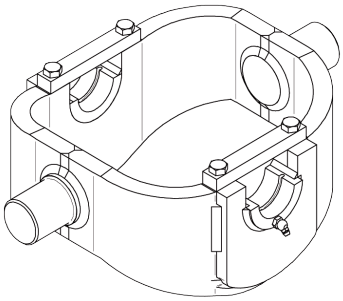

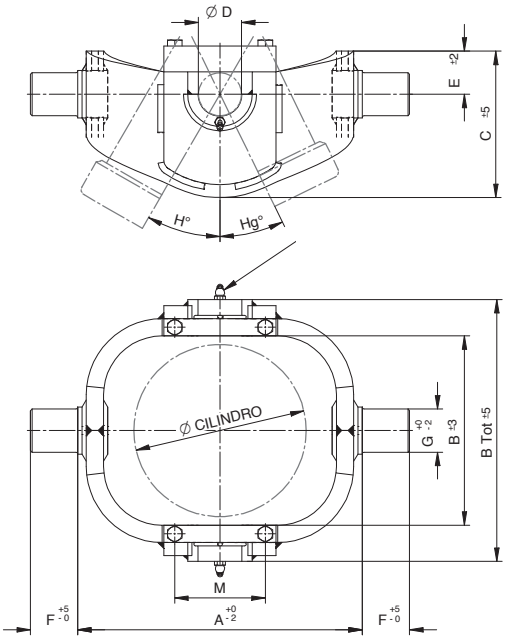

A	B	B tot.	C	Ø D	E	F	Ø G	H	Hg°	Ø Cil	M	Capacité Tonne	Poids Kg	Référence
330	220	305	170	50	50	55	50	30°	26°	170	105	22 t.	22	406.00CULLA5
390	240	325	205	50	65	55	50	30°	23°	190	105	23 t.	30	406.00CULLA6
400	260	365	205	50	65	55	50	30°	25°	215	105	25 t.	38	406.00CULLA7
460	277	380	250	55	68	55	55	34°	27°	240	105	25 t.	53	406.00CULLA8
540	277	380	300	70	85	55	70	40°	35°	240	105	35 t.	74	406.00CULLA8A
540	342	405	300	70	85	55	70	36°	30°	270	120	38 t.	77	406.00CULLA9
540	342	430	300	70	85	55	70	32°	26°	300	120	38 t.	77	406.00CULLA10

Accessoires : Paliers pour vérins télescopiques

Ø de 35,5 à 71 mm
Pièces fraisées
Fourni avec visserie
Matière : Acier embouti UNI Fe 510

Ø A	B	C	D	E	F	Ø G	Poids Kg	Référence
35,5	95	120	45	27	12	13	1	408.00SUP.0351
40,5	105	140	45	33	15	15	1,2	408.00SUP.0401
45,5	105	140	45	33	15	15	1,2	408.00SUP.0451
50,5	120	155	50	37	17	15	1,5	408.I0SUP.050
55,5	120	155	55	37	17	15	1,5	408.I0SUP.055

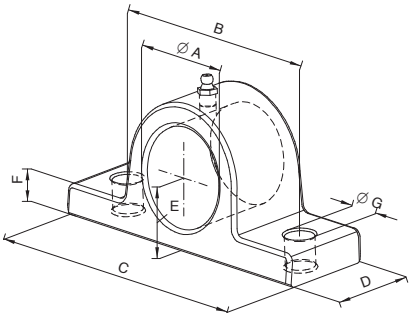

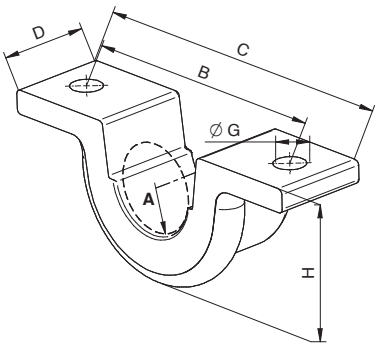

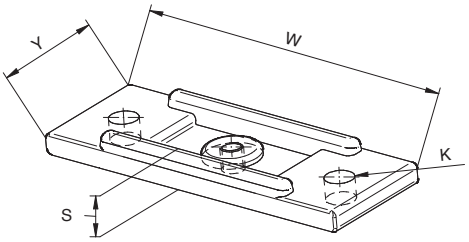

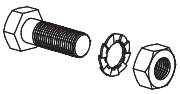

ATTENTION ! Ne pas monter à l'envers

Ø A	B	C	D	Ø G	H	W	Y	Ø K	S	Poids Kg	Référence
40,5	110	140	40	13	62	140	40	13	8	1	408.00SUP.040A
45,5	110	140	40	13	62	140	40	13	8	1,2	408.00SUP.045A
50,5	116	185	60	13	82	155	56	13	17	2,5	408.00SUP.050A
56	116	190	60	13	86	155	56	13	17	2,6	408.00SUP.055A
71	148	210	60	13	100	170	60	13	17	3,6	408.00SUP.070A

Z.I. du Plessis Beucher - Rue de la croix Guillemet - 35220 CHÂTEAUBOURG - France
Tél : 02 99 00 84 00 - email : contact@socah-hydraulique.fr - Web : www.socah-hydraulique.fr

SOCAH HYDRAULIQUE

Accessoires : Rotules à sphère à souder

Ø 45 à 92 mm
Charge maxi de 11 à 50 tonnes.
Poids de 2,2 à 13 Kg
Matière : Acier matrice S355JR UNI EN 10277
Acier C45 UNI EN 1008

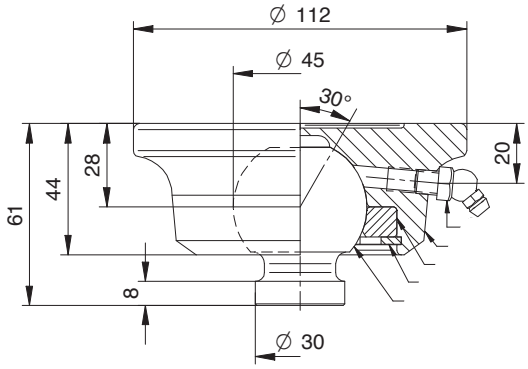

Type Ø 45 - Charge maxi 11 t. - Poids 2,2Kg
Réf : **404.045.00000**

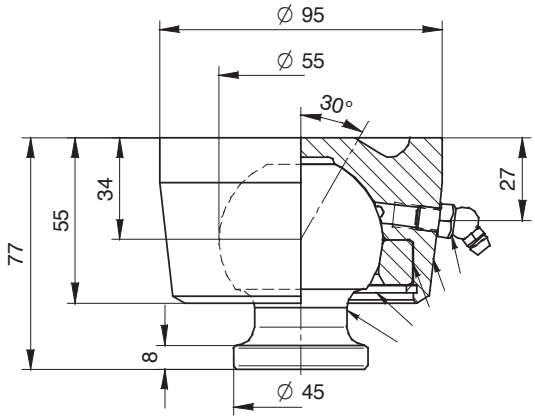

Type Ø 55 - Charge maxi 15 t. - Poids 3Kg
Réf : **404.055.00000**

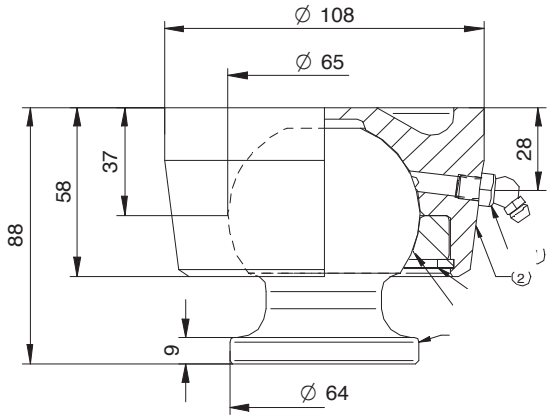

Type Ø 65 - Charge maxi 23 t. - Poids 4Kg
Réf : **404.065.00000**

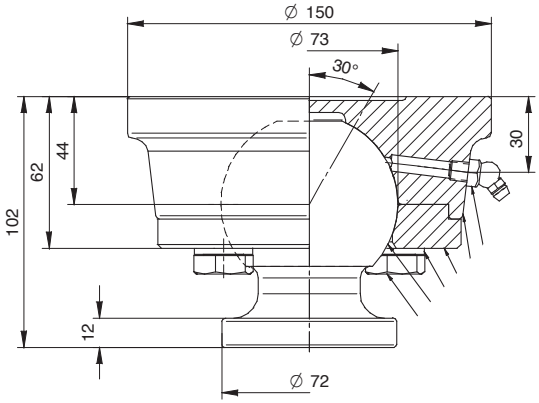

Type Ø 73 - Charge maxi 30 t. - Poids 7,5Kg
Réf : **404.073.00000**

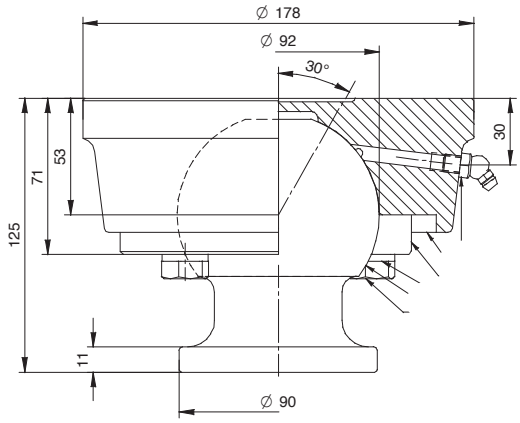

Type Ø 92 - Charge maxi 50 t. - Poids 13Kg
Réf : **404.092.00000**

SOCAH HYDRAULIQUE
Z.I. du Plessis Beucher - Rue de la croix Guillemet - 35220 CHÂTEAUBOURG - France
Tél : 02 99 00 84 00 - email : contact@socah-hydraulique.fr - Web : www.socah-hydraulique.fr

Accessoires : Rotules à sphère à visser

Ø 45 à 92 mm
Charge maxi de 11 à 30 tonnes.
Poids de 3,2 à 13 Kg
Matière : Acier matrice S355JR UNI EN 10277
Acier C45 UNI EN 10083

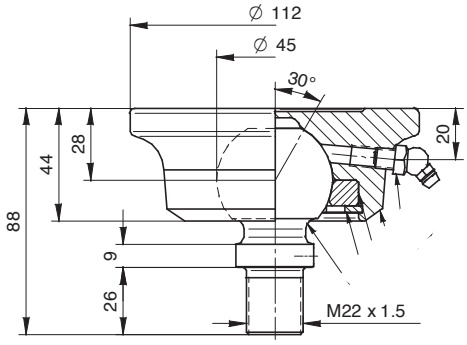

Type Ø 45 - Charge maxi 11 t. - Poids 3,2Kg
Réf : **404.045.00001**

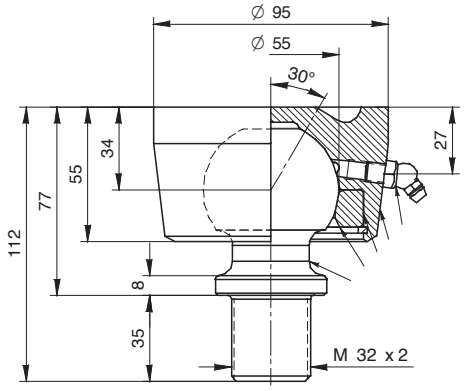

Type Ø 55 - Charge maxi 15 t. - Poids 4,3Kg
Réf : **404.055.00001**

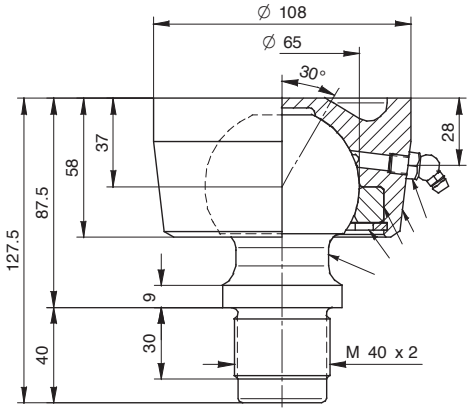

Type Ø 65 - Charge maxi 23 t. - Poids 4,8Kg
Réf : **404.065.00001**

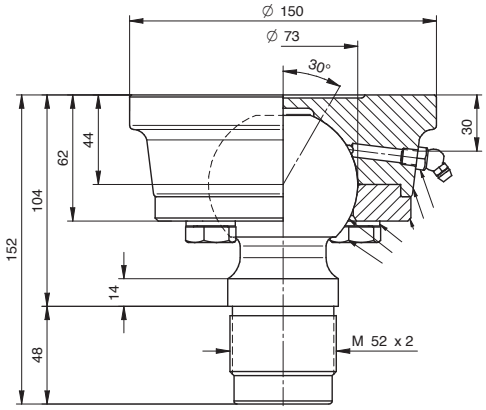

Type Ø 73 - Charge maxi 30 t. - Poids 7,5Kg
Réf : **ATTXSF073-FIL. 2802**

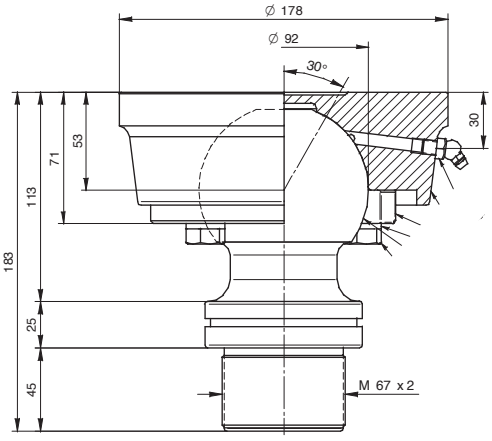

Type Ø 92 - Charge maxi 15 t. - Poids 13Kg
Réf : **404.092.00001**

Z.I. du Plessis Beucher - Rue de la croix Guillemet - 35220 CHÂTEAUBOURG - France
Tél : 02 99 00 84 00 - email : contact@socah-hydraulique.fr - Web : www.socah-hydraulique.fr

SOCAH HYDRAULIQUE

Accessoires : Support carrés pour rotules

Ø 45 à 65 mm
Charge maxi de 11 à 23 tonnes.
Poids de 1,8 à 3 Kg
Matière : Acier matrice S355JR UNI EN 10277

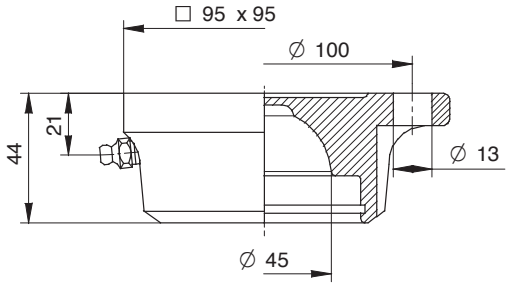

Type Ø 45 - Charge maxi 11 t. - Poids 1,8Kg
Réf : **404.045.10010**

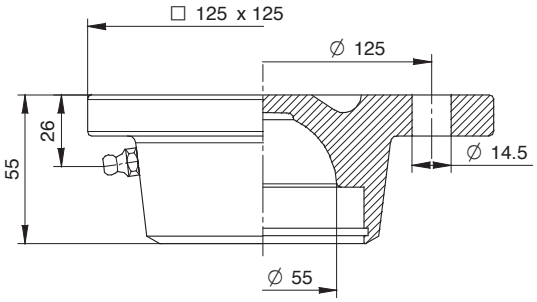

Type Ø 55 - Charge maxi 15 t. - Poids 4,3Kg
Réf : **404.055.10010Z**

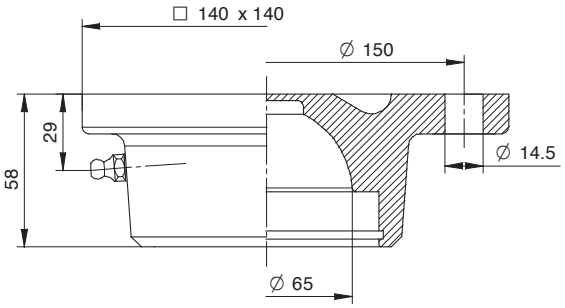

Type Ø 65 - Charge maxi 23 t. - Poids 4,8Kg
Réf : **404.065.10010**

SOCAH HYDRAULIQUE
Z.I. du Plessis Beucher - Rue de la croix Guillemet - 35220 CHÂTEAUBOURG - France
Tél : 02 99 00 84 00 - email : contact@socah-hydraulique.fr - Web : www.socah-hydraulique.fr

Accessoires : Raccords tournants

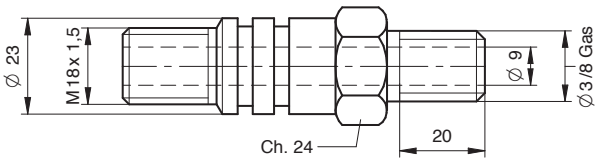

Type : Ø 23 - 3/8 GAS - M - UNI 338-66
Réf : **408.NIP.26680**

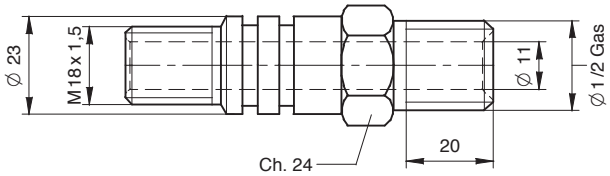

Type : Ø 23 - 1/2 GAS - M - UNI 338-66
Réf : **408.NIP.07000**

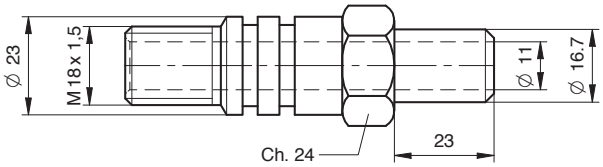

Type : Ø 23 - Ø 16,7
Réf : **408.NIP.18110**

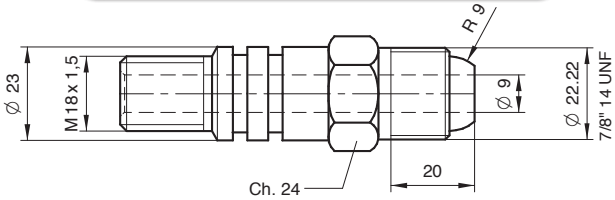

Type : Ø 23 - 7/8" - M - UNF - AVEC OGIVE
Réf : **NIP71740000**

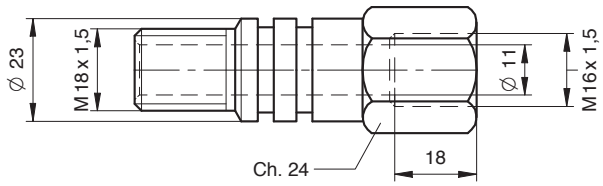

Type : Ø 23 - M16×1,5 - F - UNI 4535
Réf : **NIP26560000**

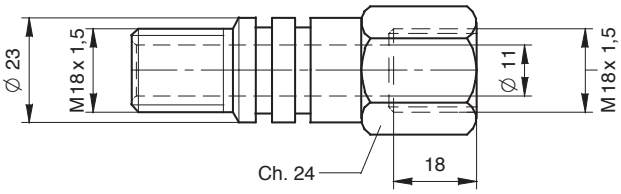

Type : Ø 23 - M18×1,5 - F - UNI 4535
Réf : **NIP26090000**

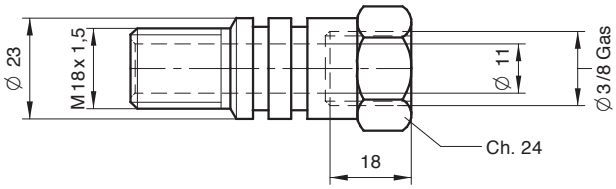

Type : Ø 23 - 3/8 GAS - F - UNI 338-66
Réf : **408.NIP.71760**

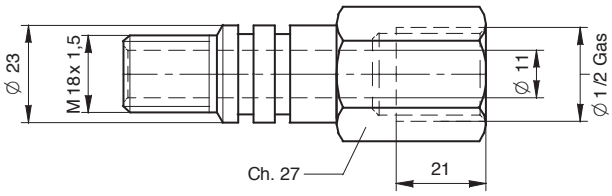

Type : Ø 23 - 1/2 GAS - F - UNI 338-66
Réf : **408.NIP.071790**

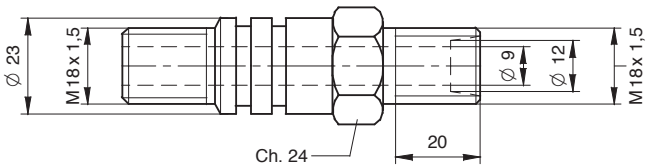

Type : Ø 23 - M18×1,5 - M - 12L - UNI 4535
POUR RACCORD DIN 3870 K 12L
Réf : **408.NIP.71750**

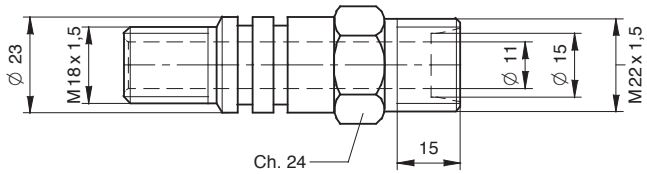

Type : Ø 23 - M22×1,5 - M - 15L - UNI 4535
POUR RACCORD DIN 3870 K 15L
Réf : **NIP26480000**

Z.I. du Plessis Beucher - Rue de la croix Guillemet - 35220 CHÂTEAUBOURG - France
Tél : 02 99 00 84 00 - email : contact@socah-hydraulique.fr - Web : www.socah-hydraulique.fr

Accessoires : Raccords tournants

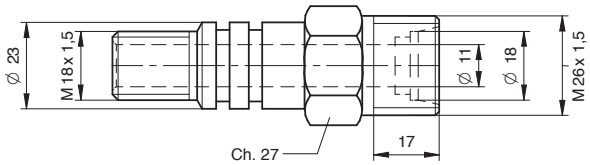

Type : Ø 23 - M26×1,5 - M - 18L - UNI 4535
POUR RACCORD DIN 3870 K 18L
Réf : **NIP26460000**

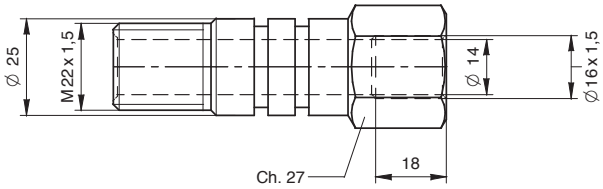

Type : Ø 25 - M16×1,5 - F - UNI 4535
Réf : **NIP26670000**

STANDARD

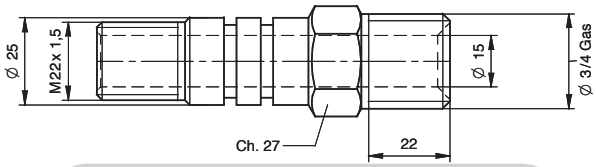

Type : Ø 25 - 3/4 GAS - M - UNI 338-66
Réf : **408.NIP.26100**

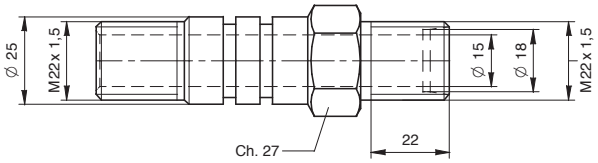

Type : Ø 25 - M22×1,5 - M - UNI 4535
POUR RACCORD DIN 3870 K 15L
Réf : **NIP26390000**

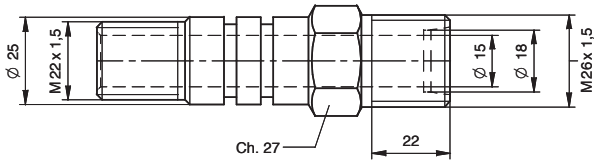

Type : Ø 25 - M26×1,5 - M - 18L - UNI 4535
POUR RACCORD DIN 3870 K 18L
Réf : **NIP26490000**

STANDARD

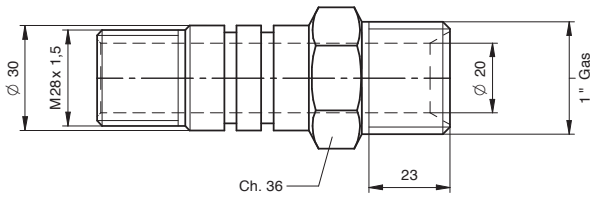

Type : Ø 30 - 1"GAS - M - UNI 338-66
Réf : **408.NIP.26700**

Avec clapet parachute

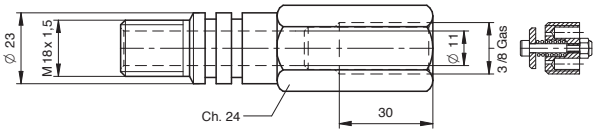

Type : Ø 23 - 3/8 GAS - F - UNI 338-66
Réf : **408.NIP.71720**

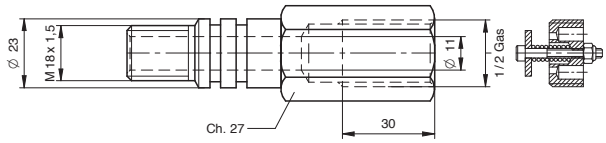

Type : Ø 23 - 1/2 GAS - F - UNI 338-66
Réf : **408.NIP.71730**

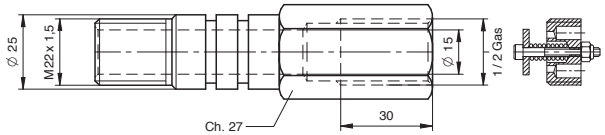

Type : Ø 25 - 1/2 GAS - F - UNI 338-66
Réf : **408.NIP.71780**

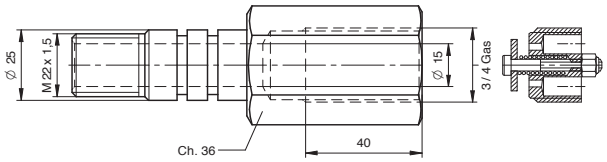

Type : Ø 25 - 3/4 GAS - F - UNI 338-66
Réf : **408.NIP.71560**

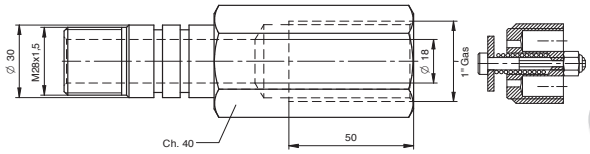

Type : Ø 30 - 1" GAS - F - UNI 338-66
Réf : **408.NIP.71640**

SOCAH HYDRAULIQUE
Z.I. du Plessis Beucher - Rue de la croix Guillemet - 35220 CHÂTEAUBOURG - France
Tél : 02 99 00 84 00 - email : contact@socah-hydraulique.fr - Web : www.socah-hydraulique.fr

Accessoires : Raccords tournants

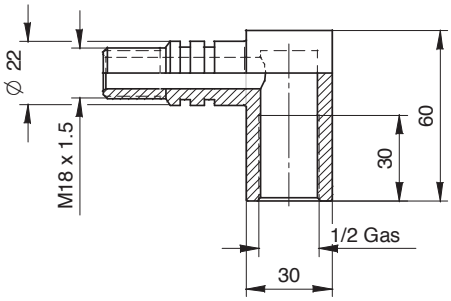

Type : Ø 18 - 1/2 GAS - F - UNI 338-66
Réf : **408.NIP.26310Z**

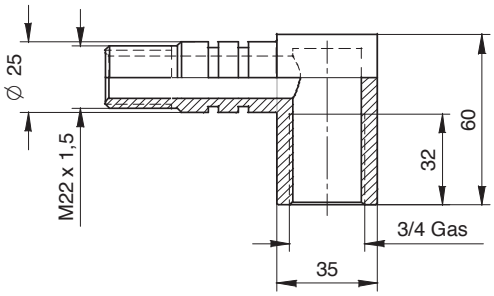

Type : Ø 22 - 3/4 GAS - F - UNI 338-66
Réf : **408.NIP.26320**

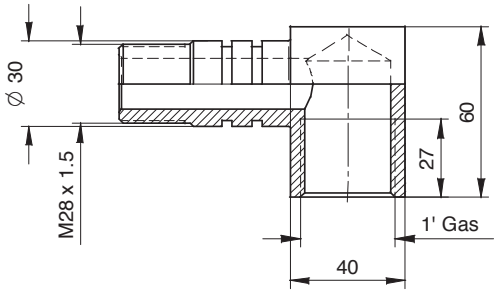

Type : Ø 28 - 1" GAS - F - UNI 338-66
Réf : **408.NIP.26790**

Avec clapet parachute

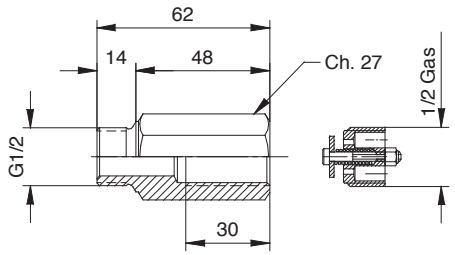

Type : Ø 1/2 GAS M - Ø 1/2 GAS F
Réf : 408.**NIP.27220**

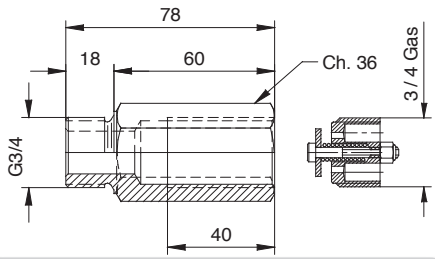

Type : Ø 3/4 GAS M - Ø 3/4 GAS F
Réf : 408.**NIP.27230**

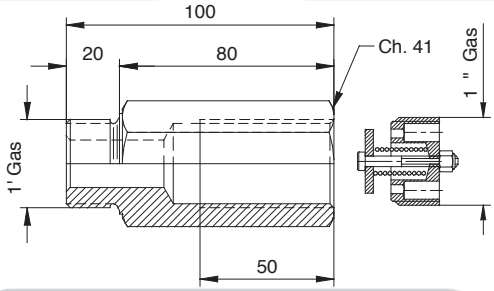

Type : Ø 1" GAS M - Ø 1" GAS F
Réf : 408.**NIP.27240**