Femelle - 3 expansions - série lourde

P maxi de service : 220 bar - Poids total basculable : 11 tonnes à 180 bar

Course	Ø Expansions Tonnage			L	L. expansion	Poids F	Volume d'huile	Référence
mm	Ø 68 6,5 t.	Ø 88 10,9 t.	Ø 107 16,1 t.	mm		Kg	Litre	
740	•	•	•	404	320	31	5	406.030.4631F
780	•	•	•	419	335	32,5	5,5	406.030.4632F
890	•	•	•	454	370	35	6	406.030.4633F
1040	•	•	•	504	420	39	7	406.030.4634F
1280	•	•	•	584	500	45	9	406.030.4635F
1490	•	•	•	654	570	50,5	10	406.030.4637F
2090	•	•	•	884	800	69	15	406.030.4630F

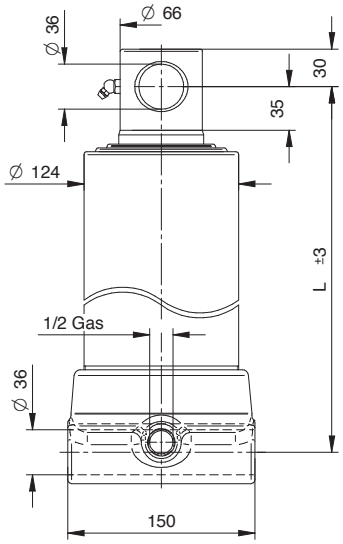

P maxi de service : 220 bar - Poids total basculable : 16,5 tonnes à 180 bar

Course	Ø Expansions Tonnage			L	L. expansion	Poids F	Volume d'huile	Référence
mm	Ø 88 10,9 t.	Ø 107 16,1 t.	Ø 126 22,4 t.	mm		Kg	Litre	
1270	•	•	•	585	500	57,5	13	406.030.4636F
1480	•	•	•	655	570	64	15	406.030.4638F
2090	•	•	•	885	800	85,5	22	406.030.4639F

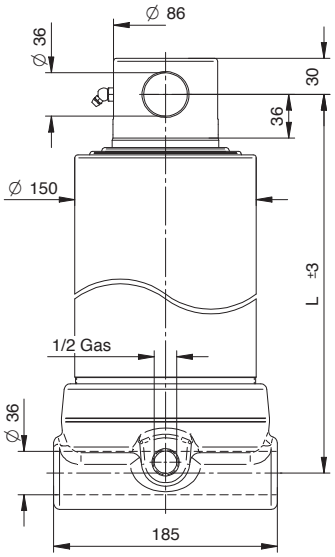

SOCAH HYDRAULIQUE
Z.I. du Plessis Beucher - Rue de la croix Guillemet - 35220 CHÂTEAUBOURG - France
Tél : 02 99 00 84 00 - email : contact@socah-hydraulique.fr - Web : www.socah-hydraulique.fr